Tulli Zuccari

Tulli Zuccari

FURNY 05

MARATHI 19

LIPSI 31

AMORGOS 57

PLANA 85

MINUS 85

ROMINA 103

SVIZZERA PLUS 115

AMELÌ 133

ARA 146
CUBO 150
BIGNÈ 154

VINTAGE 165

SPECCHI E LAMPADE 185
MIRRORS AND LAMPS
MIROIRS ET LAMPES
SPIEGEL UND LAMPEN
ESPEJOS Y LÁMPARAS
ЗЕРКАЛА И СВЕТИЛЬНИКИ

LAVAMANI 197
WASH-BASIN
LAVE-MAINS
WASCHBECKEN
LAVABO
РАКОВИНА

SEZIONE TECNICA 207
TECHNICAL SECTION
SECTION TECHNIQUE
TECHNISCHER TEIL
SECCIÓN TÉCNICA
ТЕХНИЧЕСКАЯ ИНФОРМАЦИЯ

FINITURE 237
FINISHES
FINITIONS
AUSFÜHRUNGEN
COLORES
ВАРИАНТЫ ОТДЕЛКИ

FURNY

FURNY
design by Emanuele Montanelli

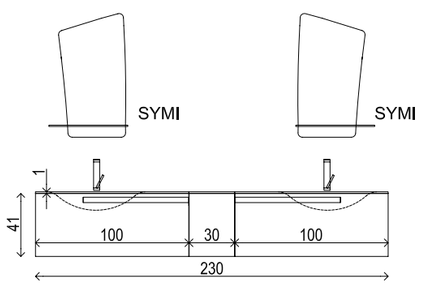
SYMI
SYMI
1
41
100
30
100
230

FURNY
design by Emanuele Montanelli

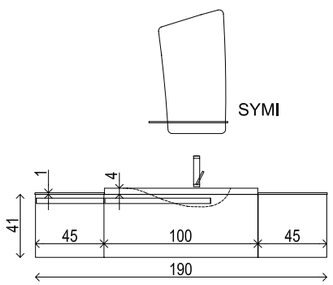
SYMI
1
4
41
45
100
45
190

FURNY
design by Emanuele Montanelli

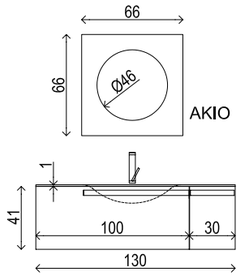

FURNY

design by Emanuele Montanelli

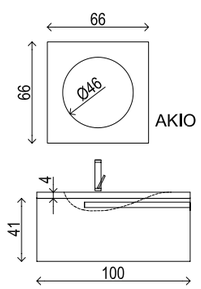

MARATHI

MARATHI

design by Emanuele Montanelli

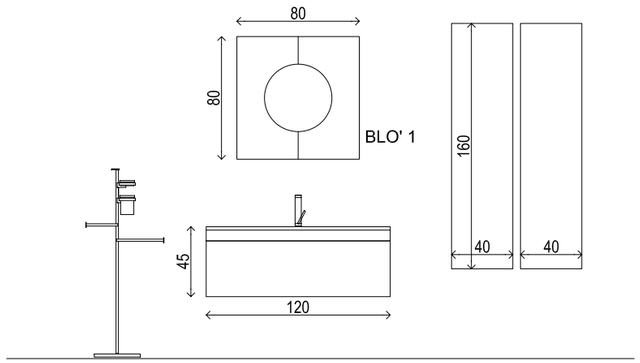

MARATHI
design by Emanuele Montanelli

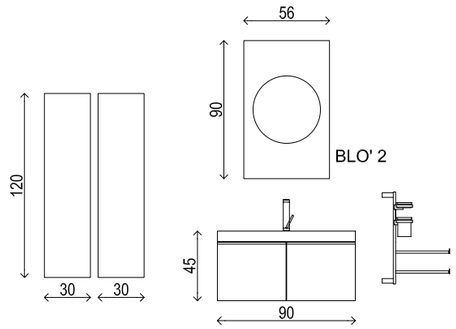
56
90
BLO' 2
120
45
30
30
90

LIPSI

LIPSI P35
design by Emanuele Montanelli

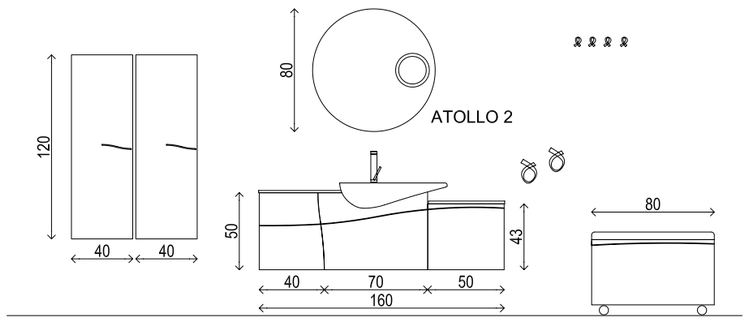

LIPSI P35

design by Emanuele Montanelli

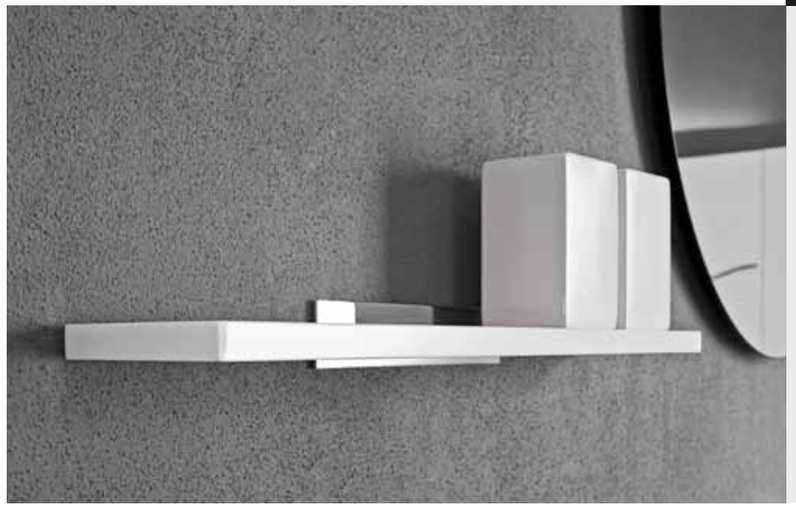

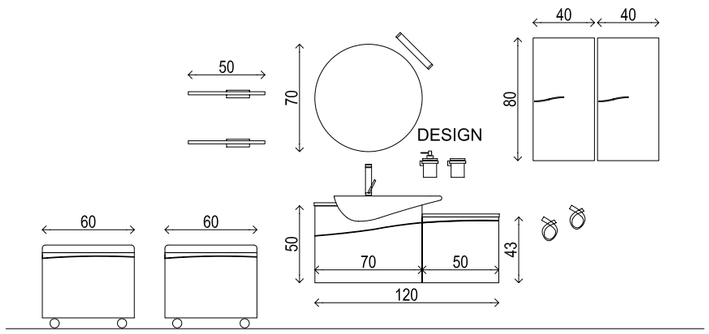
40
40
50
70
80
DESIGN
60
60
50
70
50
43
120

LIPSI P48
design by Emanuele Montanelli

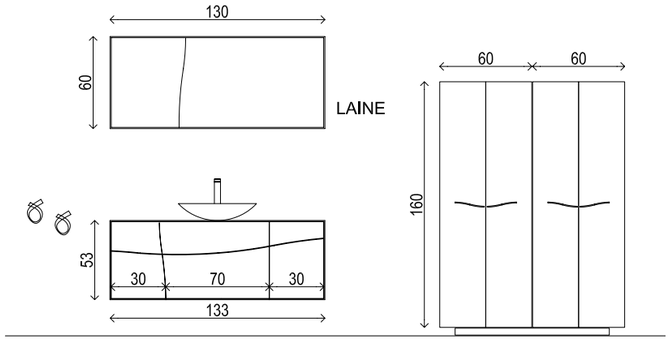
130
60
LAINE
60
60
160
53
30
70
30
133

LIPSI P48 SC
design by Emanuele Montanelli

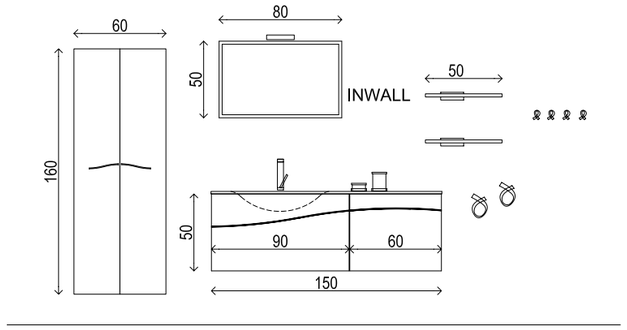
60
80
50
INWALL
50
160
50
90
60
150

AMORGOS

AMORGOS H60 SI

design by Emanuele Montanelli

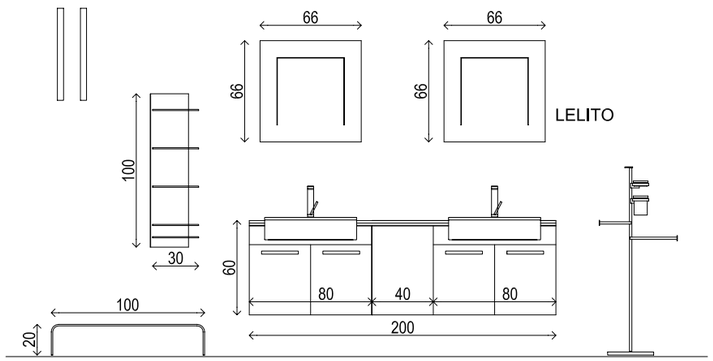
66
66
66
66
LELITO
100
30
60
80
40
80
200
100
20

AMORGOS H60 SI
design by Emanuele Montanelli

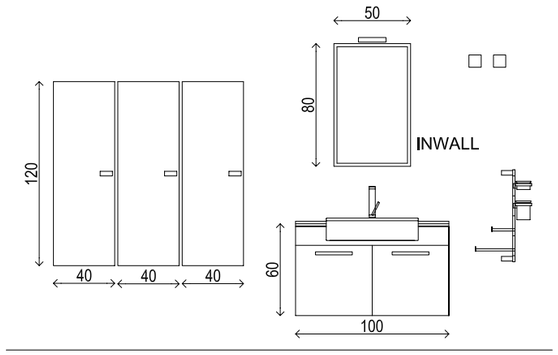
50
80
INWALL
120
40
40
40
60
100

AMORGOS H60
design by Emanuele Montanelli

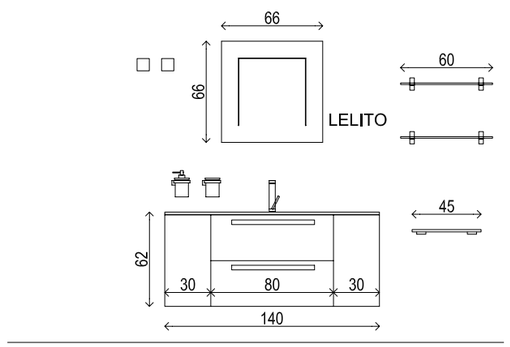
66
66
LELITO
60
45
62
30
80
30
140

AMORGOS H60

design by Emanuele Montanelli

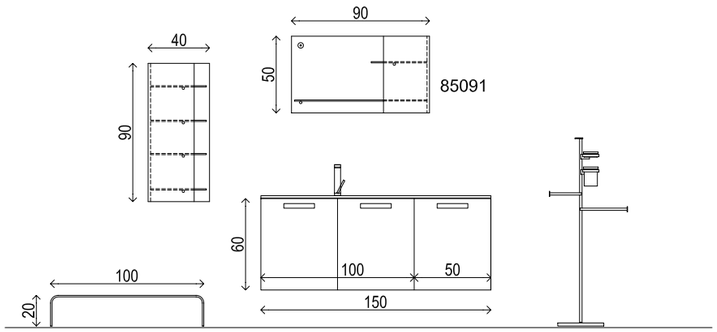

AMORGOS H60 DR

design by Emanuele Montanelli

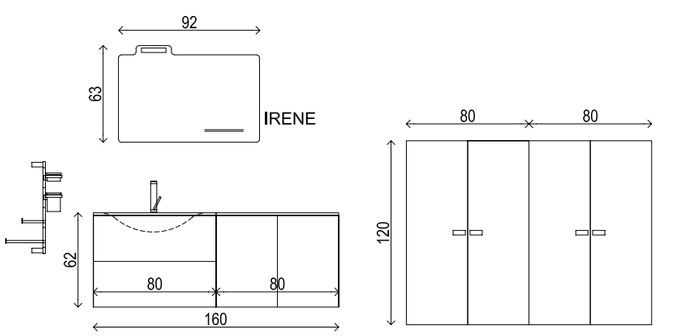

AMORGOS H30 DR

design by Emanuele Montanelli

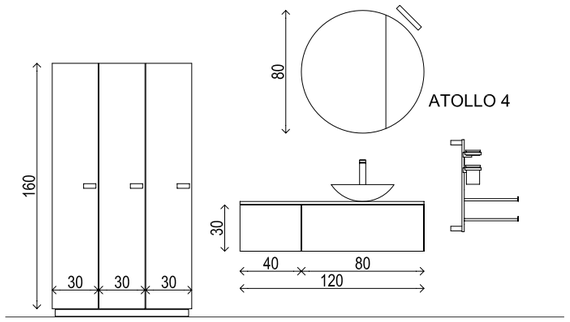

PLANA
MINUS

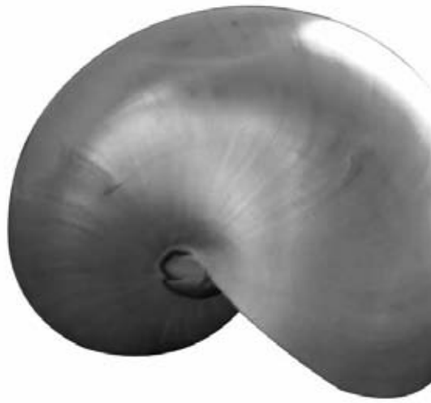

PLANA
design by TZDD

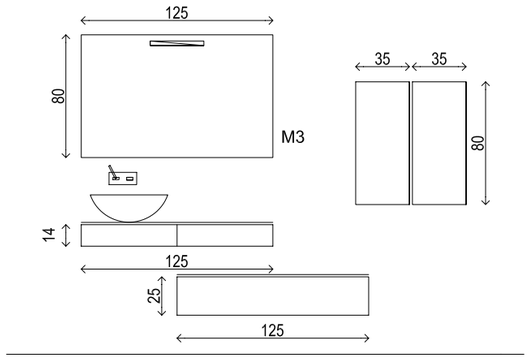
125
80
M3
35
35
80
14
125
25
125

PLANA
design by TZDD

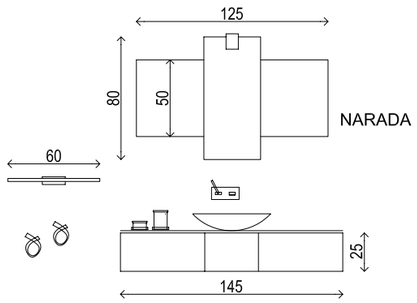
125
80
50
NARADA
60
25
145

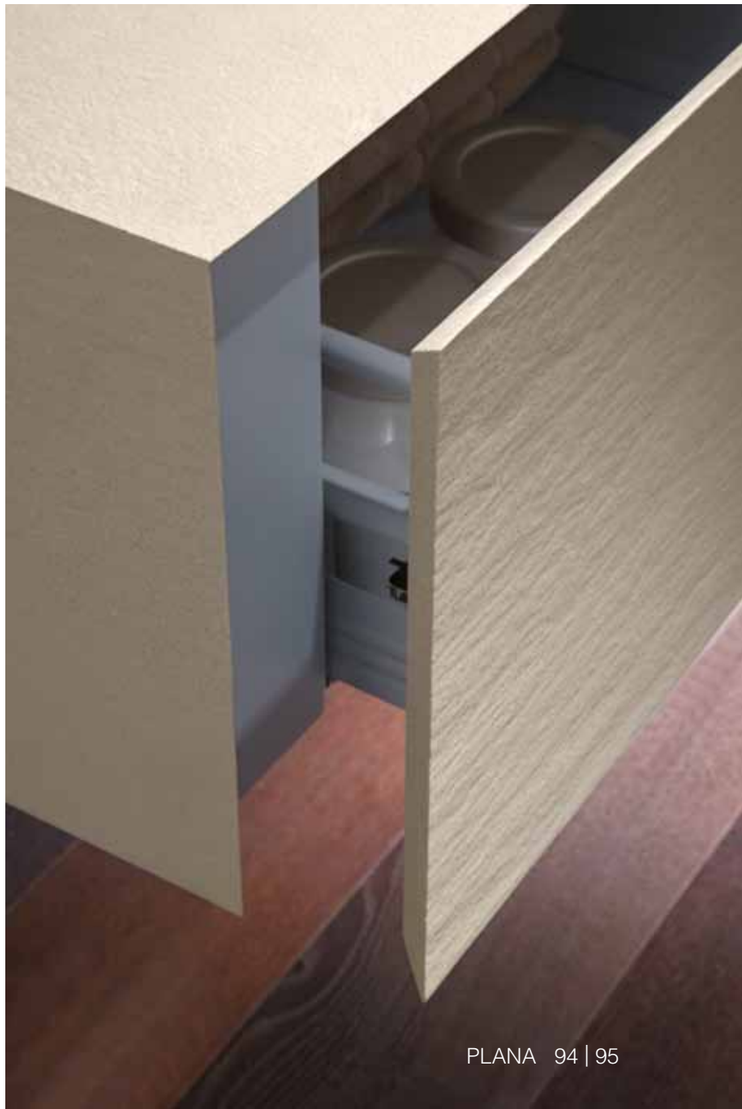

MINUS
design by TZDD

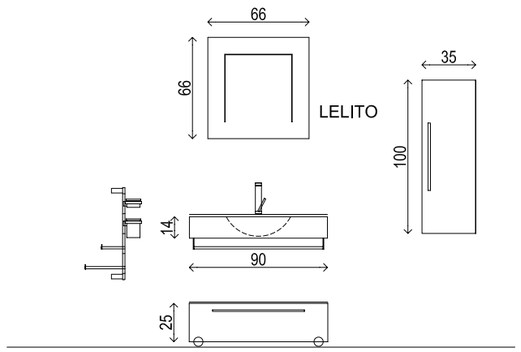

ROMINA

ROMINA
design by TZDD

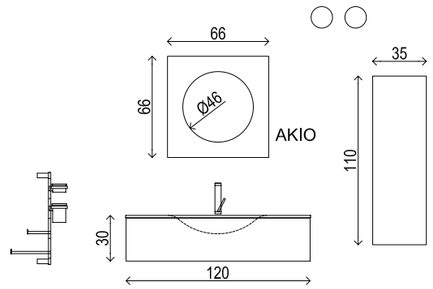
66
66
Ø46
AKIO
35
110
30
120

ROMINA
design by TZDD

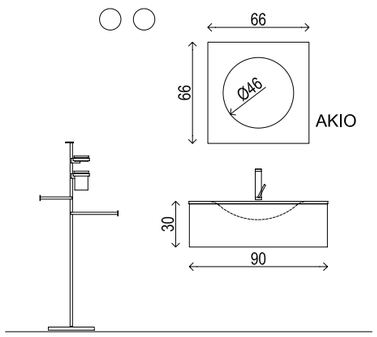

SVIZZERA
PLUS

SVIZZERA
design by TZDD

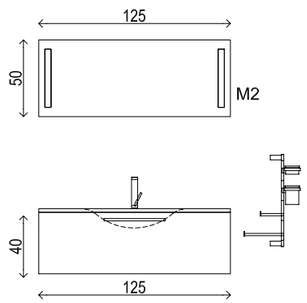

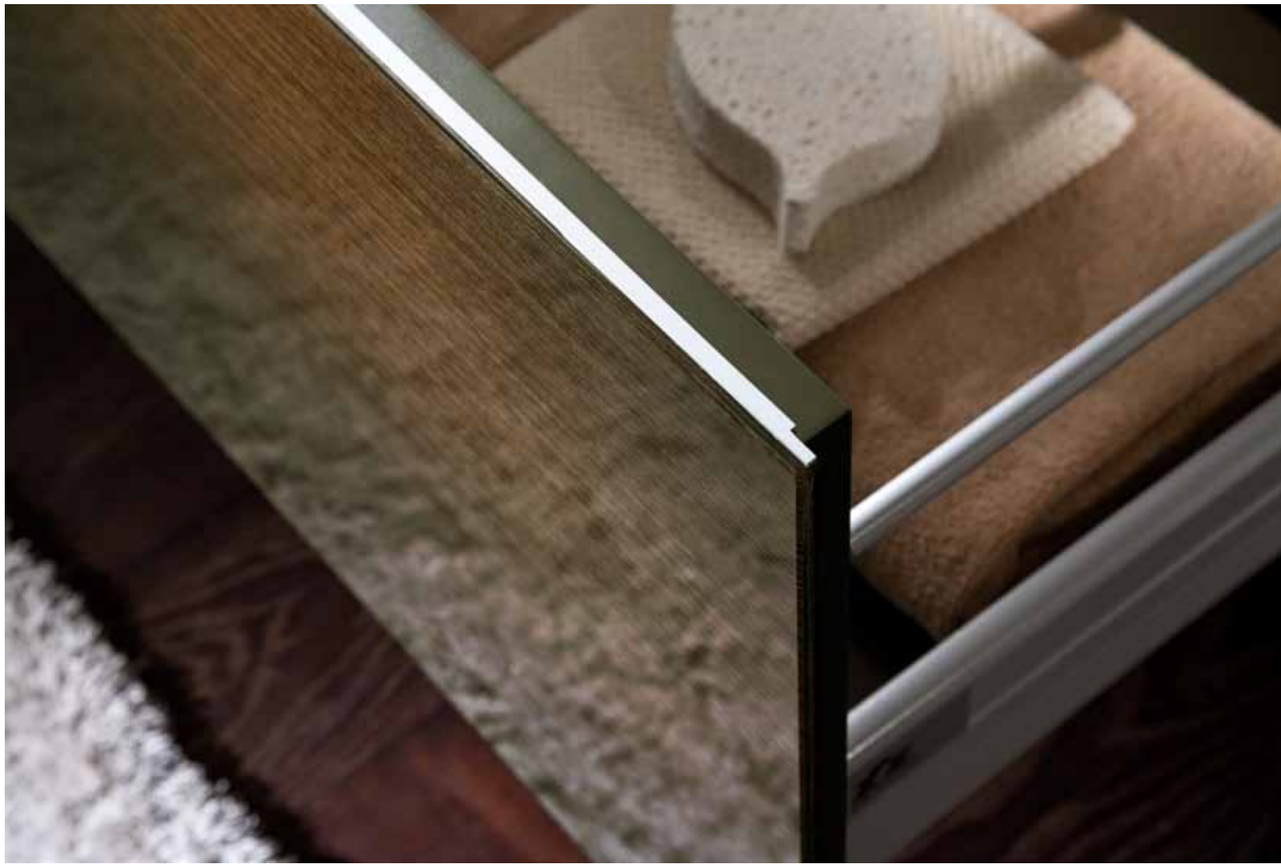

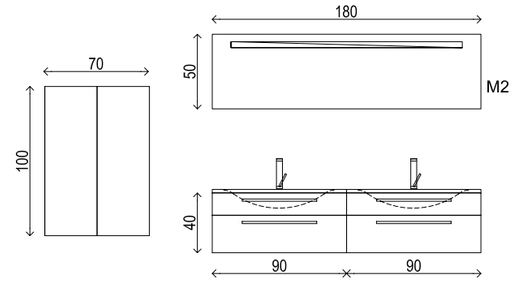

SVIZZERA
design by TZDD

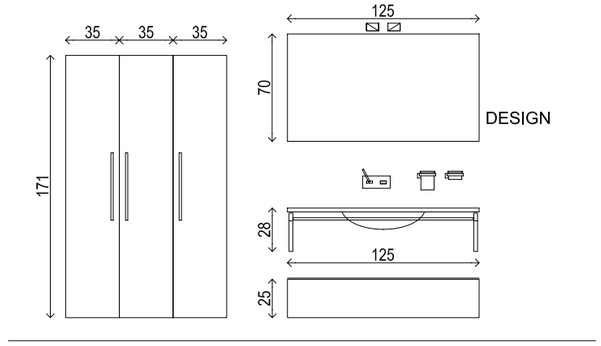

SVIZZERA
design by TZDD

PLUS
design by TZDD

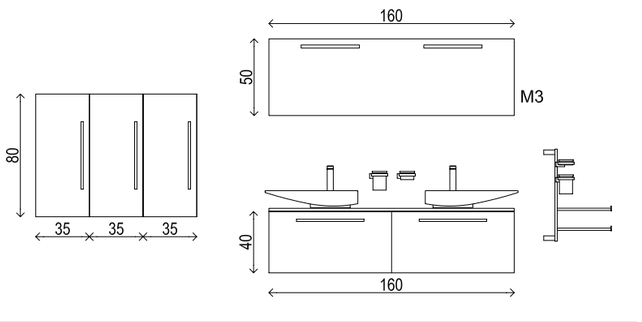
160
50
M3
80
35
35
35
40
160

AMELÌ

AMELÌ

design by Emanuele Montanelli

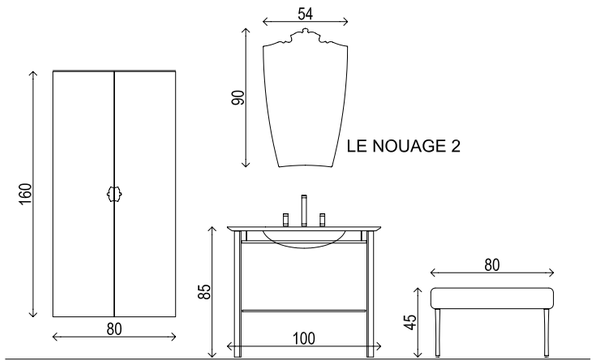

AMELÌ
design by Emanuele Montanelli

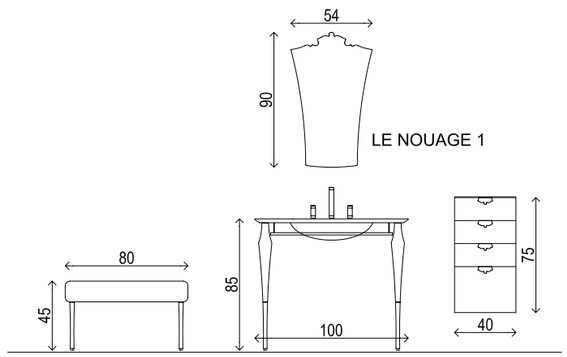
54
90
LE NOUAGE 1
80
45
85
100
75
40

ARA
CUBO
BIGNÈ

ARA
design by Ugo Betori

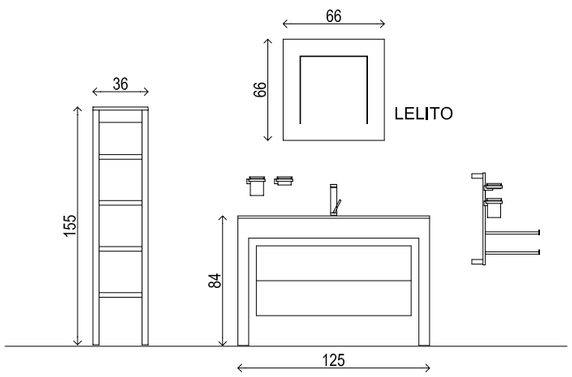

CUBO
design by TZDD

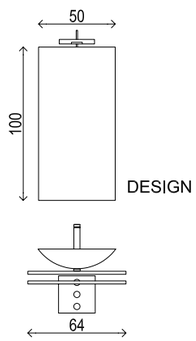

BODY CREAM
BODY CREAM

BIGNÈ
design by Roberto Giacomucci

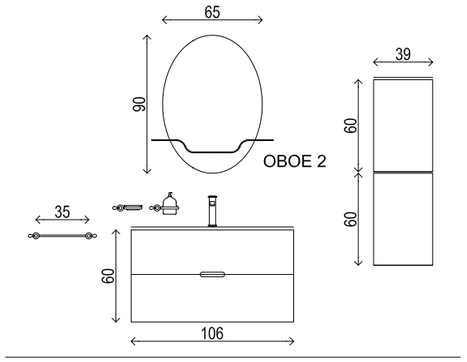
65
90
OBOE 2
39
60
60
35
60
106

BIGNÈ

design by Roberto Giacomucci

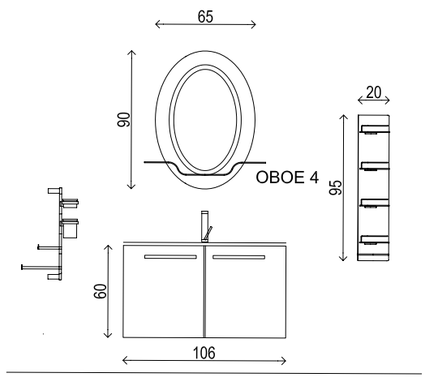

VINTAGE

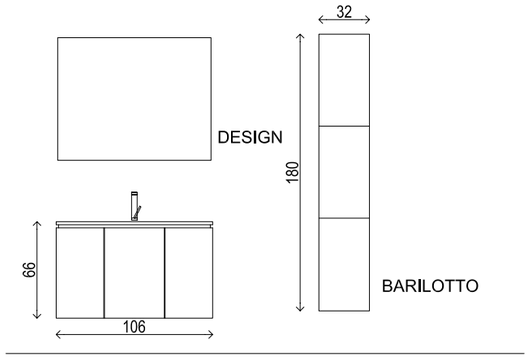
32
DESIGN
180
66
BARILOTTO
106

BARILOTTO

SET 5000

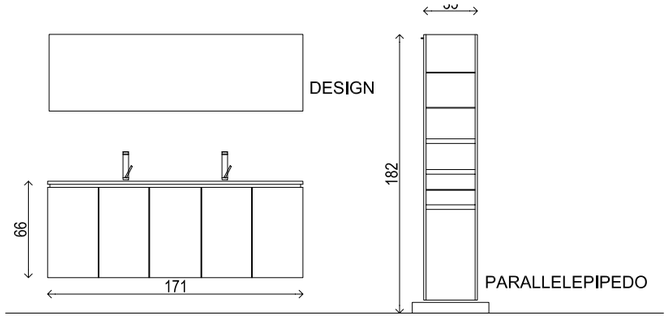
DESIGN
66
171
182
PARALLELEPIPEDO

CAMELIA

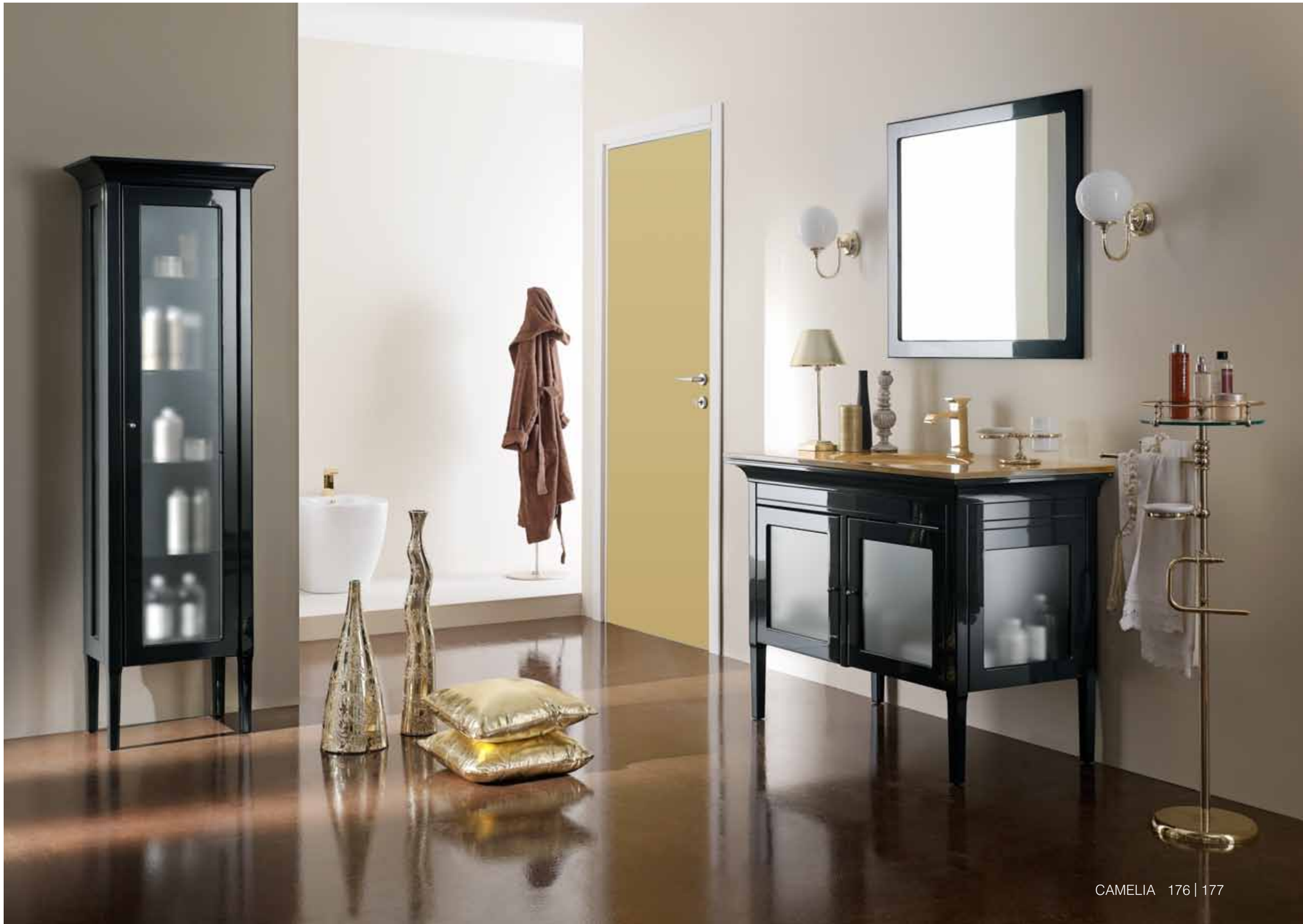

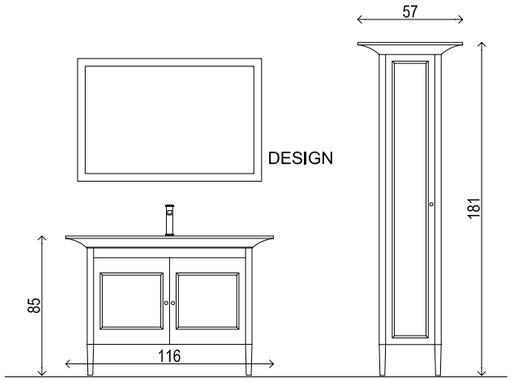
57
DESIGN
181
85
116

RONDÒ

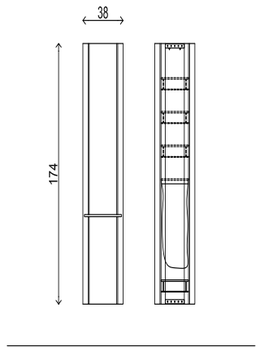

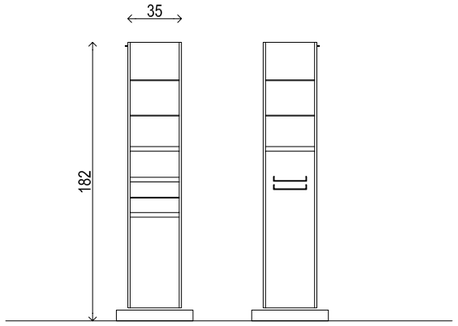

PARALLELEPIPEDO

SPECCHI E LAMPADE

MIRRORS AND LAMPS
MIROIRS ET LAMPES
SPIEGEL UND LAMPEN
ESPEJOS Y LÁMPARAS
ЗЕРКАЛА И СВЕТИЛЬНИКИ

OBOE 2
75062

L65/75 - P11 - H90

OBOE 3
75063

L65 - P4 - H90

OBOE 4
75064

L65/75 - P13 - H90

OBOE 6
75066/8

L70 - P15 - H90

LELITO
85020

L66 - P8 - H66

IRENE
850213

L92 - P15 - H63

ATOLLO 2
86042

D90 - P4

ATOLLO 4
86044

D80 - P11

LAINE
86047#14

L140 - P13 - H60

LE NOUAGE 1
29830

L54 - P2 - H90

LE NOUAGE 2
29831

L54 - P2 - H90

LE CAPRICE 1
29833

L54 - P2 - H90

LE CAPRICE 2
29835

L54 - P2 - H90

LE COUVRE D'OR
29832

L60 - P4 - H90

M1
87206

L125 - P2,5 - H80

M 2
82506

L125 - P4,5 - H50

M 3
E87224

L90 - P5 - H80

NARADA
87257

L50 - P13 - H80

INWALL
87242

L50 - P13 - H80

INWALL
87244

L80 - P13 - H50

BLÒ 1
88007

L80 - P12 - H80

BLÒ 2
88008

L56 - P12 - H90

85091
85091

L90 - P19 - H50

AKIO

L66 - P3 - H66

SYMI

L51 - P11 - H81

DESIGN

L... - P... - H...

LEGENDA | LEGEND | LÉGENDE | LEGENDE | LEYENDA | ОПИСАНИЕ

LUCE
LIGHT
LUMIÈRE
LICHT
LUZ
СВЕТ

APPARTIENE AD UNA COLLEZIONE
IT BELONGS TO A COLLECTION
APPARTIENT À UNE COLLECTION
BESTANDTEIL EINER KOLLEKTION
PERTENECE A UNA COLECCIÓN
ОТНОСИТСЯ К КОЛЛЕКЦИИ

INTERRUTTORE
SWITCH
INTERRUPTEUR
SCHALTER
INTERRUPTOR
ВКЛЮЧАТЕЛЬ

PRESA ELETTRICA
SOCKET
PRISE ELECTRIQUE
STECKDOSE
TOMA DE CORRIENTE
РОЗЕТКА

SPECCHIO SU MISURA. Realizziamo specchi di svariate forme, dimensioni e lavorazioni su disegno del cliente.
Per maggiori informazioni contattare customer@tullizuccari.com

MIRROR MADE-TO MEASURE. We make mirrors in different shapes, dimensions and according to the indications of our clients.
For further dettails contact customer@tullizuccari.com

MIROIR SUR MESURE. Nous pouvons produire des miroirs de différentes formes, mesures et selon le dessin du client.
Pour de plus amples informations contacter customer@tullizuccari.com

MASSSPIEGEL. Es werden spiegel in diversen formen, grössen und nach kundenwünschen gefertigt.
Für weitere informationen bitten wir sie, uns unter customer@tullizuccari.com zu kontaktieren.

ESPEJOS A MEDIDA. Producimos espejos de diferentes formas, dimensiones y segun el dibujo del cliente.
Para más información contactar customer@tullizuccari.com

ЗЕРКАЛА ПО ИНДИВИДУАЛЬНЫМ РАЗМЕРАМ. МЫ ПРОИЗВОДИМ ЗЕРКАЛА РАЗНЫХ ФОРМ, РАЗМЕРОВ И ОТДЕЛОК ПО ИНДИВИДУАЛЬНЫМ ЧЕРТЕЖАМ КЛИЕНТА. ДЛЯ ПОЛУЧЕНИЯ ДАЛЬНЕЙШЕЙ ИНФОРМАЦИИ СВЯЖИТЕСЬ С НАМИ ПО ЭЛЕКТРОННОЙ ПОЧТЕ

QUASAR
87265

T87269

T251

L

T255

L

T256

L

T259

L

T269

L

CARIOCA
87266

FLASH
87267

QUADRUS
87264

SHARM
87262

RIFLESSO
87261

EVA
87263

FIUBE
85096-7

P256

L

P259

L

VETRELLA
87260

LEGENDA | LEGEND | LÉGENDE | LEGENDE | LEYENDA | ОПИСАНИЕ

LAMPADA DA SPECCHIO
MIRROR LAMP
LAMPE POUR MIROIR
LÁMPARA PARA ESPEJO
SPIEGELLAMPE
ЛАМПА ДЛЯ ЗЕРКАЛА

L

LAMPADA LED
LED LAMP
LAMPE LED
LÁMPARA LED
LED LAMPE
СВЕТОДИОДНАЯ ЛАМПА

LAMPADA DA PARETE
WALL LAMP
APPLIQUE
LÁMPARA DE PARED
WANDLAMPE
НАСТЕННАЯ ЛАМПА

Le lampade qui raffigurate sono alcune di quelle prodotte da Tulli Zuccari. Per l'elenco completo e per le informazioni tecniche consultare il Listino aggiornato o contattare customer@tullizuccari.com

The lamps shown here are just some of those produced by TulliZuccari. For a complete list and technical information, please see the updated price list or contact customer@tullizuccari.com

Les lampes présentées ici sont quelques-unes de ces produits par TulliZuccari. Pour une liste complète et des informations techniques, s'il vous plaît voir la liste des prix mise à jour ou contactez customer@tullizuccari.com

Las lámparas aquí representadas son sólo algunas de las producidas por TulliZuccari. Para una lista completa e información técnica, consulte la lista de precios actualizada o póngase en contacto con customer@tullizuccari.com

Die hier abgebildeten Lampen sind nur einige von den die von Tulli Zuccari hergestellt werden. Um die komplette Liste und für die technischen Informationen, bitte schauen Sie die aktuelle Preisliste oder kontaktieren Sie customer@tullizuccari.com

Здесь представлена небольшая часть ламп, производимых фабрикой Tulli Zuccari. Весь список и техническую информацию смотрите в обновленном прайс-листе или свяжитесь с нами по почте: customer@tullizuccari.com

LAVAMANI

WASH-BASINS
LAVE-MAINS
WASCHBECKEN
LAVABOS
РАКОВИНА

OASIS
LV8605

CE

L71 - P46,5 - H10,5

- LIPSI P35
- LIPSI P48 - P48SC
- AMORGOS H30DR - H60DR
- SVIZZERA PLUS
- SVIZZERA PLANA

FLY
LV8606

CE

L75 - P50 - H12,5

- LIPSI P35
- LIPSI P48 - P48SC
- AMORGOS H30DR - H60DR
- SVIZZERA PLUS
- SVIZZERA PLANA

287A
LV8607

CP

L58,5 - P42 - H12

- LIPSI P35
- LIPSI P48 - P48SC
- AMORGOS H30DR - H60DR
- SVIZZERA PLUS
- SVIZZERA PLANA

287MM
LV8607#L

MM

L58,5 - P42 - H12

- LIPSI P35
- LIPSI P48 - P48SC
- AMORGOS H30DR - H60DR
- SVIZZERA PLUS
- SVIZZERA PLANA

OM OUT
LV8609

CE

L60,5 - P40,5 - H11

- LIPSI P35
- LIPSI P48 - P48SC
- AMORGOS H30DR - H60DR
- SVIZZERA PLUS
- SVIZZERA PLANA

MINI
LV8614

CE

L47 - P45 - H13,5

- LIPSI P48 - P48SC
- SVIZZERA PLUS
- SVIZZERA PLANA

SPIKE 70
LV8611#70

CE

L70 - P45 - H12

- LIPSI P48 - P48SC
- SVIZZERA PLUS
- SVIZZERA PLANA

SPIKE 100
LV8611#100

CE

L100 - P45 - H12

- LIPSI P48 - P48SC
- SVIZZERA PLUS
- SVIZZERA PLANA

ACQUALUNA
E1102400

CE

L47 - P47 - H14

- LIPSI P48 - P48SC
- SVIZZERA PLUS
- SVIZZERA PLANA

A.S. 11006
F1100600

CE

D42 - H15

- LIPSI P35
- LIPSI P48 - P48SC
- AMORGOS H30DR - H60DR
- SVIZZERA PLUS
- SVIZZERA PLANA

SFERA
LV8608

CE

D40 - H15

- LIPSI P48 - P48SC
- AMORGOS H30DR - H60DR
- SVIZZERA PLUS
- SVIZZERA PLANA

A.S.P6701170
EP6701170B

KT

D41,5 - H13

- LIPSI P35
- LIPSI P48 - P48SC
- AMORGOS H30DR - H60DR
- SVIZZERA PLUS
- SVIZZERA PLANA

A.S.P6701170#S
EP6701170#SB

KS

D41,5 - H13

- LIPSI P35
- LIPSI P48 - P48SC
- AMORGOS H30DR - H60DR
- SVIZZERA PLUS
- SVIZZERA PLANA

A.S.P6702170
EP6702170B

KT

D31 - H13

- LIPSI P35
- LIPSI P48 - P48SC
- AMORGOS H30DR - H60DR
- SVIZZERA PLUS
- SVIZZERA PLANA

A.S.P6702170#S
EP6702170#SB

KS

D31 - H13

- LIPSI P35
- LIPSI P48 - P48SC
- AMORGOS H30DR - H60DR
- SVIZZERA PLUS
- SVIZZERA PLANA

A.S.P6707170
EP6707170B

KT

D51 - H14

- LIPSI P48 - P48SC
- AMORGOS H30DR - H60DR
- SVIZZERA PLUS
- SVIZZERA PLANA

TONDO
1100700

RE

L45 - P55 - H14

- LIPSI P48 - P48SC
- AMORGOS H30DR - H60DR
- SVIZZERA PLUS
- SVIZZERA PLANA

TONDO
1100701

RE

L45 - P55 - H14

- LIPSI P48 - P48SC
- AMORGOS H30DR - H60DR
- SVIZZERA PLUS
- SVIZZERA PLANA

83102
83102

MA

L48 - P48 - H6

- LIPSI P48 - P48SC
- SVIZZERA PLUS
- SVIZZERA PLANA

83105/6
83105/6

MA

L75 - P48 - H6

- LIPSI P48 - P48SC
- SVIZZERA PLUS
- SVIZZERA PLANA

83135/6
83135/6

MA

L75 - P48 - H6

- LIPSI P48 - P48SC
- SVIZZERA PLUS
- SVIZZERA PLANA

QUADRATO
P6705170

KT

L41,56 - P41,5 - H13

- LIPSI P35
- LIPSI P48 - P48SC
- AMORGOS H30DR - H60DR
- SVIZZERA PLUS
- SVIZZERA PLANA

QUADRATO
P67005170#S

KS

L41,56 - P41,5 - H13

- LIPSI P35
- LIPSI P48 - P48SC
- AMORGOS H30DR - H60DR
- SVIZZERA PLUS
- SVIZZERA PLANA

6615
LV8612

MM

D47 - H10

- LIPSI P48 - P48SC
- AMORGOS H30DR - H60DR
- SVIZZERA PLUS
- SVIZZERA PLANA

ARAGON
LV8613

CE

L60 - P45 - H5

- LIPSI P48 - P48SC
- AMORGOS H30DR - H60DR
- SVIZZERA PLUS
- SVIZZERA PLANA

11023
11023

CE

D6 - H13

- LIPSI P48 - P48SC
- AMORGOS H30DR - H60DR
- SVIZZERA PLUS
- SVIZZERA PLANA

ARA-MIKY
LV11026

CE

L55 - P37 - H20

- LIPSI P48 - P48SC
- AMORGOS H30DR - H60DR
- SVIZZERA PLUS
- SVIZZERA PLANA

11041
11041

CE

L57 - P42

75010LC
11027

CE

L49 - P39 - H19

- LIPSI P48 - P48SC
- AMORGOS H30DR - H60DR

OVALE
11001

CE

L57 - P42 - H22

IDEA
11031/6

CE

L57 - P42

TWIN SET
LV8602

CE

D46 - H16

• LIPSI P35

TEOREMA
LV8604

CE

L46 - P45 - H14

• LIPSI P35

LEGENDA | LEGEND | LÉGENDE | LEGENDE | LEYENDA | ОПИСАНИЕ

LAVAMANI AD APPOGGIO SOPRAPIANO
OVERMOUNT WASH-BASIN
VASQUE À POSER
AUFSATZBECKEN
LAVABO DE APOYO SOBRE ENCIMERA
НАКЛАДНАЯ РАКОВИНА

LAVAMANI AD INCASSO SOPRAPIANO
COUNTER-TOP WASH-BASIN
VASQUE ENCASTRÉ À POSER SUR PLAN
EINBAUBECKEN VON OBEN
LAVABO ENCASTRADO SOBRE ENCIMERA
НАКЛАДНАЯ РАКОВИНА

LAVAMANI SOSPESO A PARETE
WALLHANGING WASH-BASIN
LAVE-MAINS SUSPENDUES AU MUR
WASCHBECKEN FÜR DIE WANDMONTAGE
LAVABO SUSPENDIDO A PARED
ПОДВЕСНАЯ РАКОВИНА

LAVAMANI AD INCASSO SOTTOPIANO
UNDERMOUNT WASH-BASIN
LAVE-MAINS À ENCASTRER SOUS PLAN
EINBAUBECKEN VON UNTEN
LAVABOS BAJO ENCIMERA
ВСТРАИВАЕМАЯ РАКОВИНА

LAVAMANI SEMINCASSO
SEMI-RECESSED WASH-BASIN
LAVE-MAINS SEMI-ENCASTRÉ
HALBEINBAUBECKEN
LAVABO SEMIENCASTRE
ПОЛУВСТРАИВАЕМАЯ РАКОВИНА

FORO TROPPOPIENO
HOLE FOR OVERFLOW
TROU POUR TROP-PLEIN
LOCH FÜR ÜBERLAUF
AGUJERO POR REBOSADERO
ПЕРЕЛИВ

FORO RUBINETTO
HOLE FOR TAP
TROU POUR ROBINET
ARMATURENLOCH
AGUJERO POR GRIFO
ОТВЕРСТИЕ ДЛЯ СМЕСИТЕЛЯ

CP — CRISTALPANT

MM — MINERALMARMO

MA — MARMO
MARBLE
MARBRE
MARMOR
MÁRMOL
МРАМОР

RE — RESINA
SYNTHETIC RESIN
RÉSINE
KUNSTHARZ
RESINA
ПОЛИМЕР

CE — CERAMICA
CERAMIC
CÉRAMIQUE
KERAMIK
CERÁMICA
КЕРАМИКА

KT — CRISTALLO TRASPARENTE
TRANSPARENT GLASS
VERRE TRANSPARENT
TRANSPARENTES KRISTALLGLAS
CRISTAL TRANSPARENTE
ПРОЗРАЧНОЕ СТЕКЛО

KS — CRISTALLO SATINATO
SATIN GLASS
VERRE SATINÉ
SATINIERTES KRISTALLGLAS
CRISTAL OPACO
САТИНИРОВАННОЕ СТЕКЛО

PER L'INSTALLAZIONE DEL LAVAMANI SU UN MOBILE DEL CLIENTE CONTATTARE customer@tullizuccari.com

TO INSTALL A TULLI ZUCCARI WASH-BASIN ON CLIENT'S FURNITURE, CONTACT customer@tullizuccari.com

SI VOUS DÉSIREZ PLUS D'INFORMATION CONCERNANT L'INSTALLATION D'UN LAVABO SUR UN MEUBLE D'UN CLIENT, VOUS POUVEZ NOUS CONTACTER SOUS customer@tullizuccari.com

FÜR WEITERE INFORMATIONEN BEZÜGLICH DER MONTAGE EINES WASCHTISCHES AUF DEM MÖBEL EINES KUNDEN BITTEN WIR SIE: CUSTOMER@TULLIZUCCARI.XOM ZU KONTAKTIEREN

PARA INSTALLAR EL LAVABO EN UN MUEBLE DEL CLIENTE, CONTACTAR customer@tullizuccari.com

ЧТОБЫ УСТАНОВИТЬ РАКОВИНУ ТУЛЛИ ЗУККАРИ НА ВАШУ МЕБЕЛЬ, СВЯЖИТЕСЬ С НАМИ ПО ЭЛЕКТРОННОЙ ПОЧТЕ

SEZIONE TECNICA

TECHNICAL SECTION
SECTION TECHNIQUE
TECHNISCHER TEIL
SECCIÓN TÉCNICA
ТЕХНИЧЕСКАЯ ИНФОРМАЦИЯ

NOTA IMPORTANTE
Le informazioni tecniche di questa sezione evidenziano, per ogni collezione, le dimensioni del mobile e dei suoi componenti principali e suggeriscono alcune tra le numerose soluzioni compositive.
Per maggiori informazioni su ogni collezione consultare il listino Tulli Zuccari in corso o contattare customer@tullizuccari.com

IMPORTANT NOTE
The technical information in this section contains the dimensions of the furniture as well as the principal components of each collection and suggest some solutions of composition. For further information look through the Tulli Zuccari pricelist or contact customer@tullizuccari.com

NOTE IMPORTANTE
Les informations techniques dans cette section met en évidence pour chaque collection, les mesures du meuble et des principaux composants et propose quelques-unes des nombreuses compositions.
Pour plus d'informations, voir la liste de prix Tulli Zuccari ou contactez customer@tullizuccari.com

WICHTIGER HINWEIS
Die technischen informationen zeigen die dimensionen und die hauptkomponente der kollektionen und schlagen einige der zahlreichen kombinationen auf. Für weitere informationen zu den einzelnen kollektion finden sie in der preisliste oder erhalten sie, unter customer@tullizuccari.com.

NOTA IMPORTANTE
La información técnica de esta sección muestran, para cada colección las dimensión del mueble y de sus principales componentes y sugieren algunas de las numerosas soluciones compositivas. Para más información sobre cada colección contactar customer@tullizuccari.com

ВАЖНО
ТЕХНИЧЕСКАЯ ИНФОРМАЦИЯ ЭТОГО РАЗДЕЛА СОДЕРЖИТ СВЕДЕНИЯ ПО РАЗМЕРНОМ РЯДУ КАЖДОЙ КОЛЛЕКЦИИ, А ТАК ЖЕ ЕЕ ОСНОВНЫХ КОМПОНЕНТАХ И ПРЕДЛАГАЕТ НЕКОТОРЫЕ ГОТОВЫЕ КОМПОЗИЦИИ. ДЛЯ ПОЛУЧЕНИЯ ДАЛЬНЕЙШЕЙ ИНФОРМАЦИИ ПОСМОТРИТЕ ПРАЙС ЛИСТ ИЛИ СВЯЖИТЕСЬ С НАМИ

FURNY
design Emanuele Montanelli

SX LAVAMANI SINISTRO | LEFT HAND RINSE BASIN | LAVE-MAINS GAUCHE BECKEN LINKS | LAVABO A IZQUIERDA | РАКОВИНА СЛЕВА

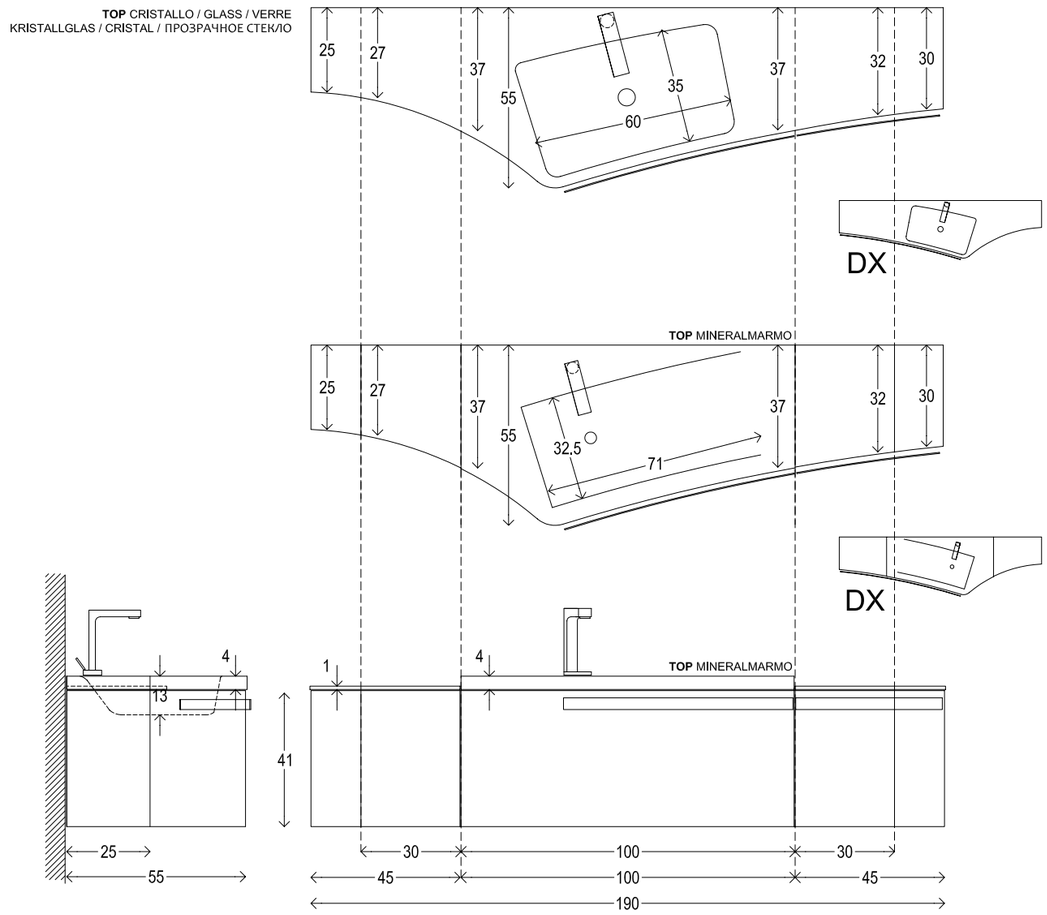

SPECCHI | MIRRORS | MIROIRS | SPIEGEL | ESPEJOS | ЗЕРКАЛАИ

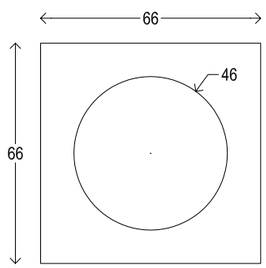

AKIO

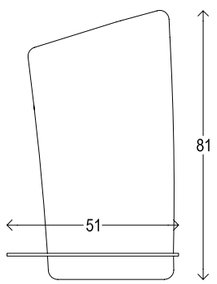

SYMI

A DOPPIO LAVAMANI | DOUBLE WASH-BASIN | DOUBLE LAVE-MAINS ZWEI BECKEN | LAVABO DOBLE | ДВОЙНАЯ РАКОВИНА

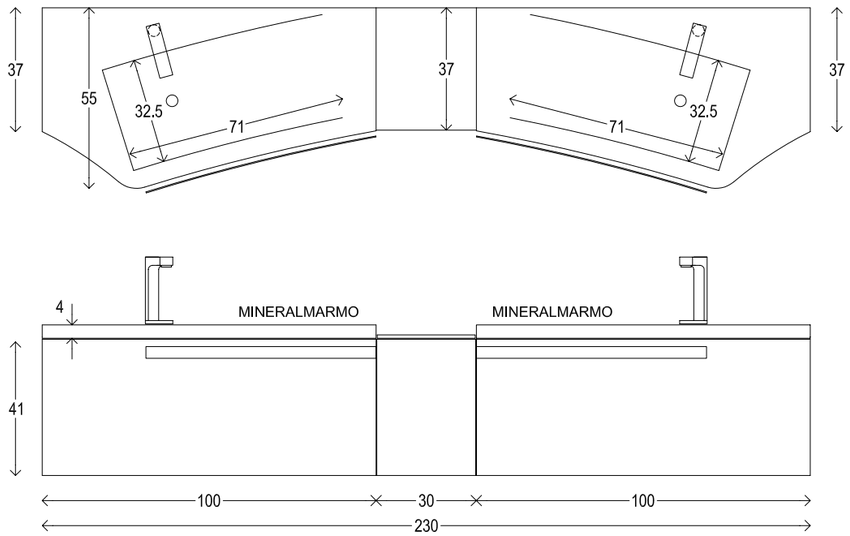

B DOPPIO LAVAMANI | DOUBLE WASH-BASIN | DOUBLE LAVE-MAINS ZWEI BECKEN | LAVABO DOBLE | ДВОЙНАЯ РАКОВИНА

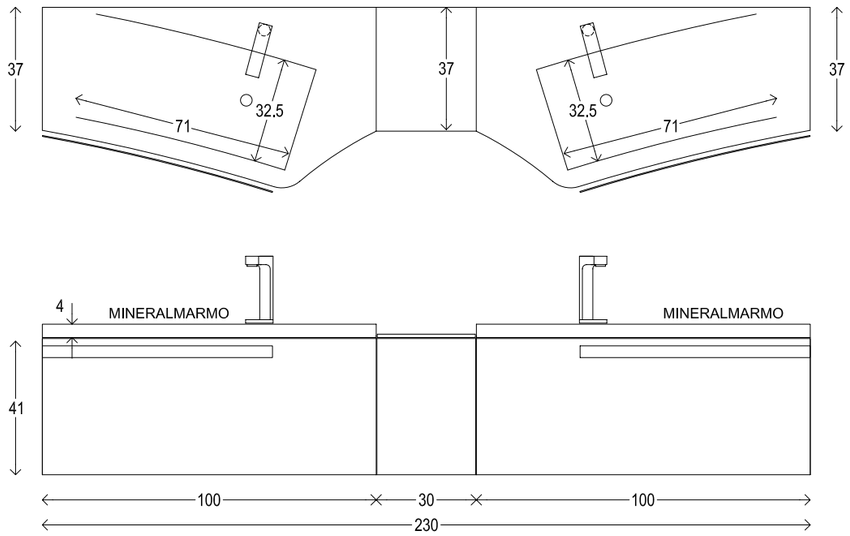

MARATHI
design Emanuele Montanelli

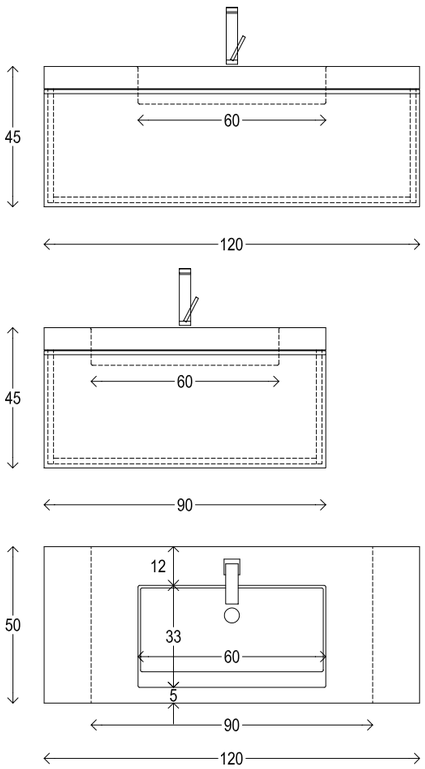

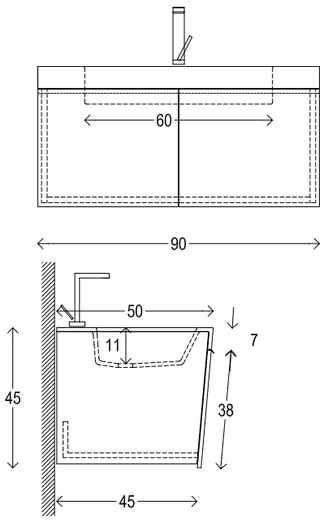

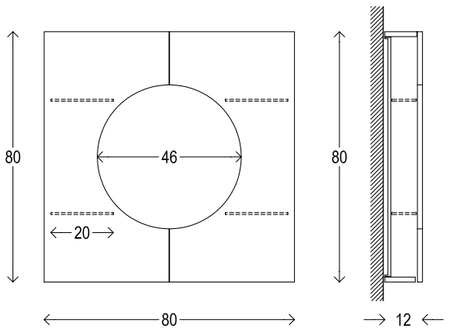

BLO' 1

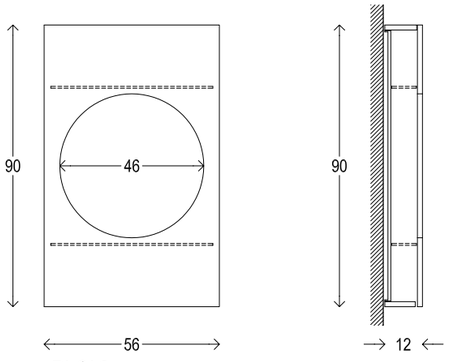

BLO' 2

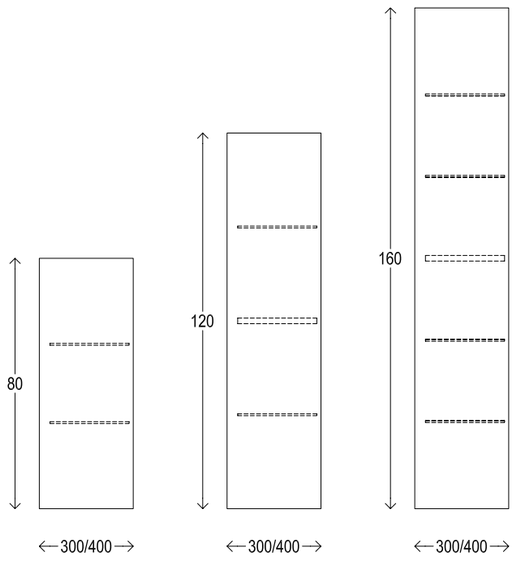

AMELÌ
design Emanuele Montanelli

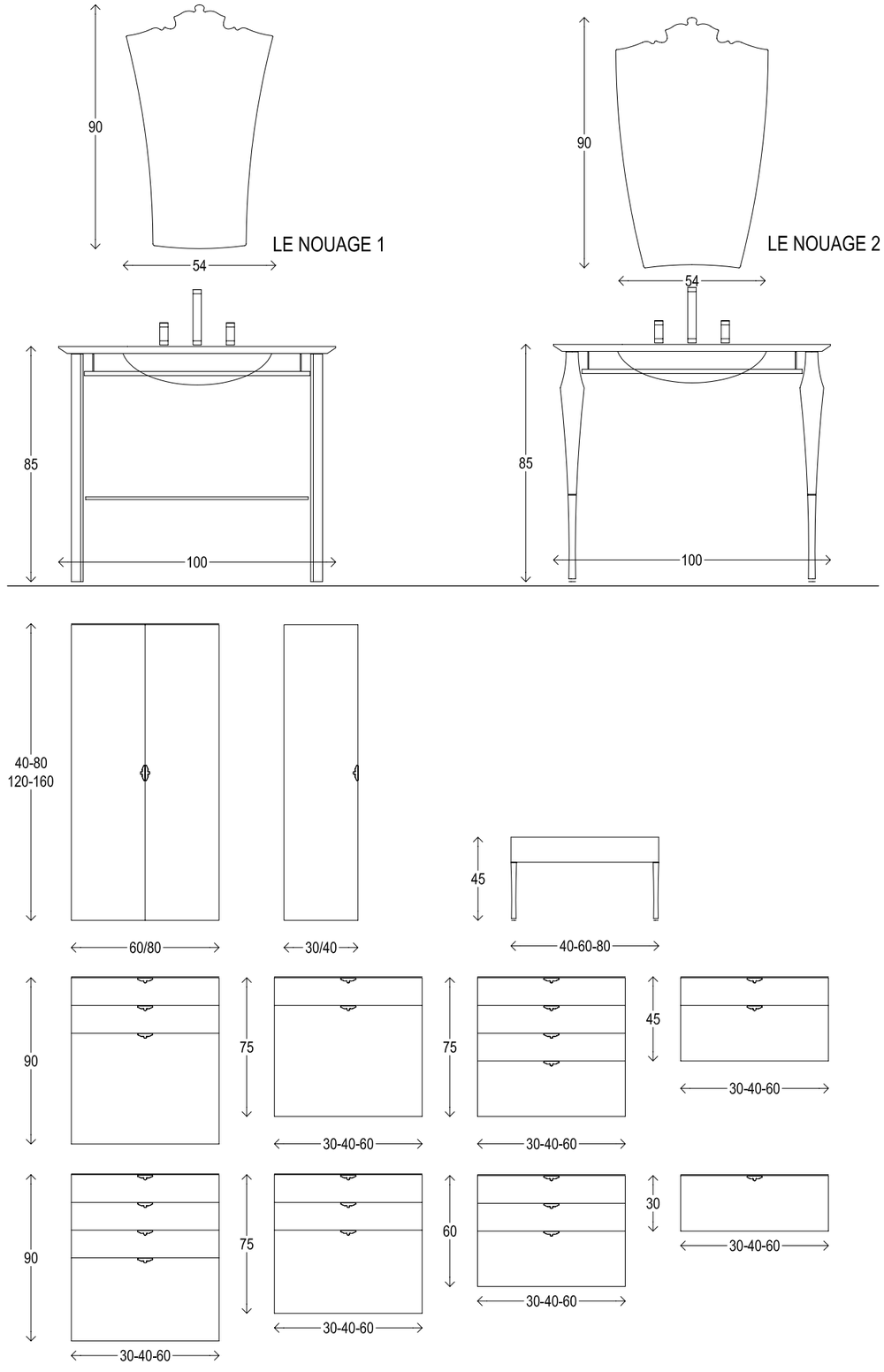

LIPSI P35
design Emanuele Montanelli

❶ MONOBLOCCO | SINGLE-PIECE | MONOBLOC | MONOBLOCK | MONOBLOQUE | МОНОБЛОК

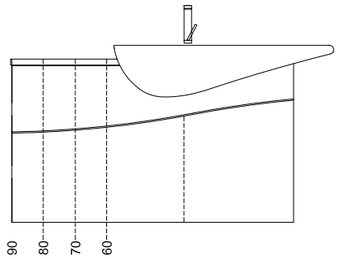

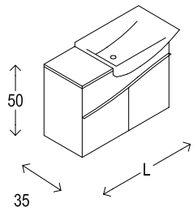

Cassetto, ribalta e doppia anta da L60 a L90
Drawer, leaf and 2 doors from L60 to L90
Tiroir, porte abattant et 2 portes de L60 à L90
Schublade, klapptür und 2 türen von L60 bis L90
Cajon, puerta abatible y doble puerta de L60 a L90
ВЫДВИЖНОЙ ЯЩИК, ОТКИДНАЯ КРЫШКА И РАСПАШНЫЕ ДВЕРЦЫ ДЛИНА ОТ 60 ДО 90 СМ

❷ LAVAMANI SINISTRO | LEFT HAND RINSE BASIN | LAVE-MAINS GAUCHE BECKEN LINKS | LAVABO A IZQUIERDA | РАКОВИНА СЛЕВА

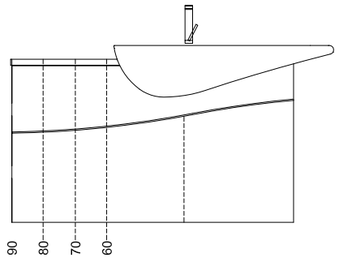

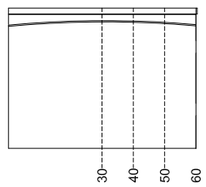

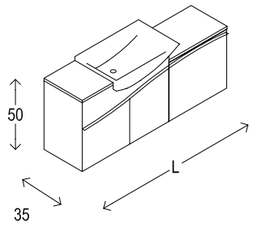

Cassetto, ribalta e doppia anta da L60 a L90
Drawer, leaf and 2 doors from L60 to L90
Tiroir, porte abattant et 2 portes de L60 à L90
Schublade, klapptür und 2 türen von L60 bis L90
Cajon, puerta abatible y doble puerta de L60 a L90
ВЫДВИЖНОЙ ЯЩИК, ОТКИДНАЯ КРЫШКА И РАСПАШНЫЕ ДВЕРЦЫ ДЛИНА ОТ 60 ДО 90 СМ

Cassetti e ribalta da L30 a L60 + Anta da L30 a L50
Drawers and leaf from L30 to L60 + door from L30 to L50
Tiroirs et porte abattant de L30 à L60 + porte de L30 à L50
Schubladen und klapptür von L30 bis L60 + 1tür von L30 bis L50
Cajones, puerta abatible de L30 a L60 + puerta de L30 a L50
ВЫДВИЖНЫЕ ЯЩИКИ И ЯЩИК С ОТКИДНОЙ КРЫШКОЙ ДЛИНА ОТ 30 ДО 60 СМ + ЯЩИК С РАСПАШНОЙ ДВЕРЦЕЙ ДЛИНА ОТ 30 ДО 50 СМ

❸ LAVAMANI DESTRO | RIGHT HAND RINSE BASIN | LAVE-MAINS DROITE BECKEN RECHTS | LAVABO A DERECHA | РАКОВИНА СПРАВА

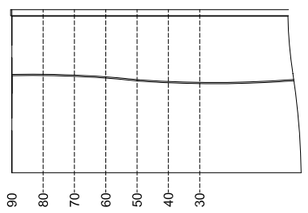

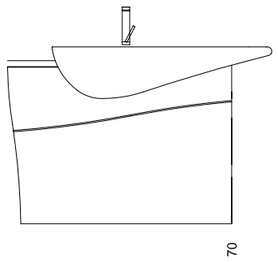

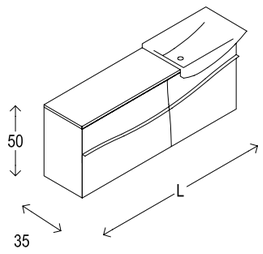

Cassetti e ribalta da L30 a L90 + Anta da L30 a L50
Drawers and leaf from L30 to L90 + door from L30 to L50
Tiroirs et porte abattant de L30 à L90 + porte de L30 à L50
Schubladen und klapptür von L30 bis L90 + 1tür von L30 bis L50
Cajones, puerta abatible de L30 a L90 + puerta de L30 a L50
ВЫДВИЖНЫЕ ЯЩИКИ И ЯЩИК С ОТКИДНОЙ КРЫШКОЙ ДЛИНА ОТ 30 ДО 90 СМ + ЯЩИК С РАСПАШНОЙ ДВЕРЦЕЙ ДЛИНА ОТ 30 ДО 50 СМ

Cassetto e ribalta da L70
Drawer and leaf from L70
Tiroir et porte abattant de L70
Schublade und klapptür von L70
Cajon y puerta abatible de L70
ВЫДВИЖНОЙ ЯЩИК И ЯЩИК С ОТКИДНОЙ КРЫШКОЙ ДЛИНА ОТ 70

❹ LAVAMANI CENTRALE | CENTRAL HAND RINSE BASIN | LAVE-MAINS CENTRAL BECKEN MITTIG | LAVABO CENTRAL | РАКОВИНА В ЦЕНТРЕ

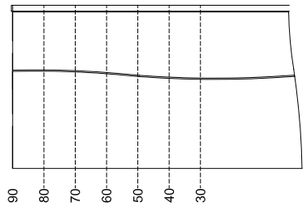

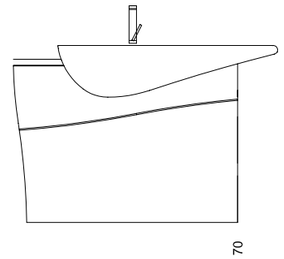

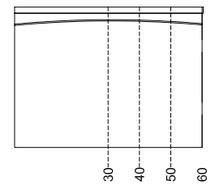

Cassetti e ribalta da L30 a L90 + Anta da L30 a L50
Drawers and leaf from L30 to L90 + door from L30 to L50
Tiroirs et porte abattant de L30 à L90 + porte de L30 à L50
Schubladen und klapptür von L30 bis L90 + 1tür von L30 bis L50
Cajones, puerta abatible de L30 a L90 + puerta de L30 a L50
ВЫДВИЖНЫЕ ЯЩИКИ И ЯЩИК С ОТКИДНОЙ КРЫШКОЙ ДЛИНА ОТ 30 ДО 90 СМ + ЯЩИК С РАСПАШНОЙ ДВЕРЦЕЙ ДЛИНА ОТ 30 ДО 50 СМ

Cassetto e ribalta L70
Drawer and leaf from L70
Tiroir et porte abattant de L70
Schublade und klapptür von L70
Cajon y puerta abatible de L70
ВЫДВИЖНОЙ ЯЩИК И ЯЩИК С ОТКИДНОЙ КРЫШКОЙ ДЛИНА ОТ 70

Cassetti e ribalta da L30 a L60 + Anta da L30 a L50
Drawers and leaf from L30 to L60 + door from L30 to L50
Tiroirs et porte abattant de L30 à L60 + porte de L30 à L50
Schubladen und klapptür von L30 bis L60 + 1tür von L30 bis L50
Cajones, puerta abatible de L30 a L60 + puerta de L30 a L50
ВЫДВИЖНЫЕ ЯЩИКИ И ЯЩИК С ОТКИДНОЙ КРЫШКОЙ ДЛИНА ОТ 30 ДО 60 СМ + ЯЩИК С РАСПАШНОЙ ДВЕРЦЕЙ ДЛИНА ОТ 30 ДО 50 СМ

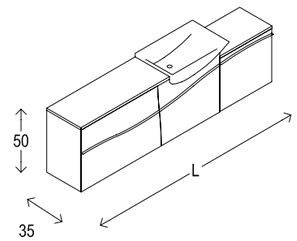

❺ DOPPIO LAVAMANI | DOUBLE HAND RINSE BASIN | DOUBLE LAVE-MAINS ZWEI BECKEN | LAVABO DOBLE | ДВОЙНАЯ РАКОВИНА

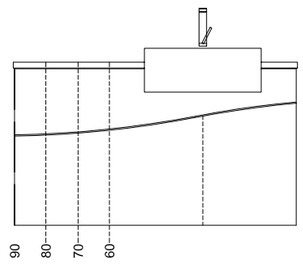

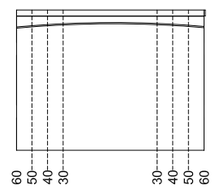

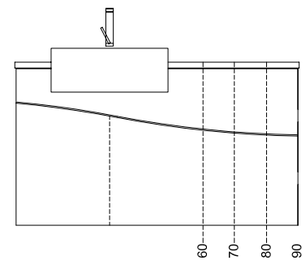

Cassetto, ribalta e doppia anta da L60 a L90
Drawer, leaf and 2 doors from L60 to L90
Tiroir, porte abattant et 2 portes de L60 à L90
Schublade, klapptür und 2 türen von L60 bis L90
Cajon, puerta abatible y doble puerta de L60 a L90
ВЫДВИЖНОЙ ЯЩИК, ОТКИДНАЯ КРЫШКА И РАСПАШНЫЕ ДВЕРЦЫ ДЛИНА ОТ 60 ДО 90 СМ

Cassetti e ribalta da L30 a L60
Drawers and leaf from L30 to L60
Tiroirs et porte abattant de L30 à L60
Schubladen und klapptür von L30 bis L60
Cajones, puerta abatible de L30 a L60
ВЫДВИЖНЫЕ ЯЩИКИ И ЯЩИК С ОТКИДНОЙ КРЫШКОЙ ДЛИНА ОТ 30 ДО 60 СМ

Cassetto, ribalta e doppia anta da L60 a L90
Drawer, leaf and 2 doors from L60 to L90
Tiroir, porte abattant et 2 portes de L60 à L90
Schublade, klapptür und 2 türen von L60 bis L90
Cajon, puerta abatible y doble puerta de L60 a L90
ВЫДВИЖНОЙ ЯЩИК, ОТКИДНАЯ КРЫШКА И РАСПАШНЫЕ ДВЕРЦЫ ДЛИНА ОТ 60 ДО 90 СМ

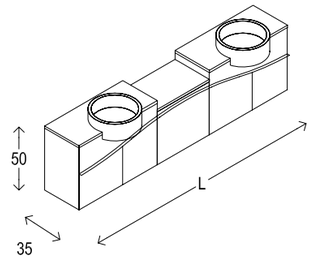

LIPSI P48, P48SC

design Emanuele Montanelli

❶ MONOBLOCCO | SINGLE-PIECE | MONOBLOC | MONOBLOCK | MONOBLOQUE | МОНОБЛОК

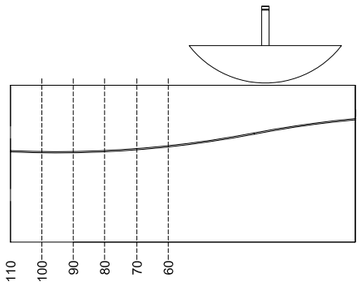

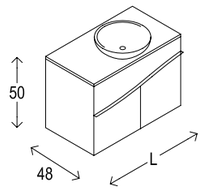

Cassetto, ribalta e doppia anta da L60 a L110
Drawer, leaf and 2 doors from L60 to L110
Tiroir, porte abattant et 2 portes de L60 à L110
Schublade, klapptür und 2 türen von L60 bis L110
Cajon, puerta abatible y doble puerta de L60 a L110
ВЫДВИЖНОЙ ЯЩИК, ОТКИДНАЯ КРЫШКА И РАСПАШНЫЕ ДВЕРЦЫ ДЛИНА ОТ 60 ДО 110 СМ

❷ LAVAMANI SINISTRO | LEFT HAND RINSE BASIN | LAVE-MAINS GAUCHE BECKEN LINKS | LAVABO A IZQUIERDA | РАКОВИНА СЛЕВА

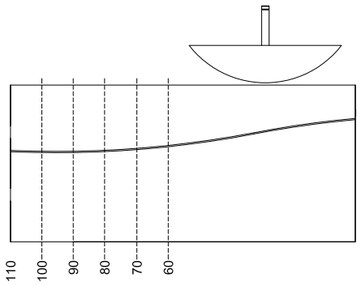

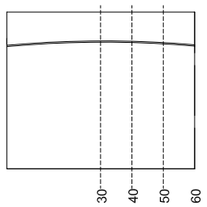

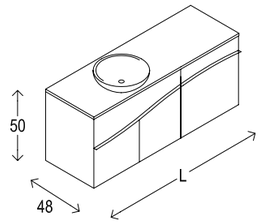

Cassetto, ribalta e doppia anta da L60 a L110
Drawer, leaf and 2 doors from L60 to L110
Tiroir, porte abattant et 2 portes de L60 à L110
Schublade, klapptür und 2 türen von L60 bis L110
Cajon, puerta abatible y doble puerta de L60 a L110
ВЫДВИЖНОЙ ЯЩИК, ОТКИДНАЯ КРЫШКА И РАСПАШНЫЕ ДВЕРЦЫ ДЛИНА ОТ 60 ДО 110 СМ

Cassetti e ribalta da L30 a L60 + Anta da L30 a L50
Drawers and leaf from L30 to L60 + door from L30 to L50
Tiroirs et porte abattant de L30 à L60 + porte de L30 à L50
Schubladen und klapptür von L30 bis L60 + 1tür von L30 bis L50
Cajones, puerta abatible de L30 a L60 + puerta de L30 a L50
ВЫДВИЖНЫЕ ЯЩИКИ И ЯЩИК С ОТКИДНОЙ КРЫШКОЙ ДЛИНА ОТ 30 ДО 60 СМ + ЯЩИК С РАСПАШНОЙ ДВЕРЦЕЙ ДЛИНА ОТ 30 ДО 50 СМ

❸ LAVAMANI DESTRO | RIGHT HAND RINSE BASIN | LAVE-MAINS DROITE BECKEN RECHTS | LAVABO A DERECHA | РАКОВИНА СПРАВА

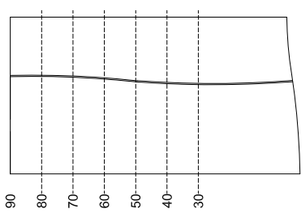

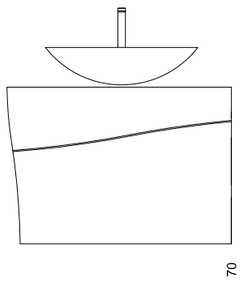

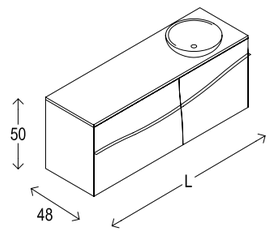

Cassetti e ribalta da L30 a L90 + Anta da L30 a L50
Drawers and leaf from L30 to L90 + door from L30 to L50
Tiroirs et porte abattant de L30 à L90 + porte de L30 à L50
Schubladen und klapptür von L30 bis L90 + 1tür von L30 bis L50
Cajones, puerta abatible de L30 a L90 + puerta de L30 a L50
ВЫДВИЖНЫЕ ЯЩИКИ И ЯЩИК С ОТКИДНОЙ КРЫШКОЙ ДЛИНА ОТ 30 ДО 90 СМ + ЯЩИК С РАСПАШНОЙ ДВЕРЦЕЙ ДЛИНА ОТ 30 ДО 50 СМ

Cassetto e ribalta da L70
Drawer and leaf from L70
Tiroir et porte abattant de L70
Schublade und klapptür von L70
Cajon y puerta abatible de L70
ВЫДВИЖНОЙ ЯЩИК И ЯЩИК С ОТКИДНОЙ КРЫШКОЙ ДЛИНА ОТ 70

❹ LAVAMANI CENTRALE | CENTRAL HAND RINSE BASIN | LAVE-MAINS CENTRAL BECKEN MITTIG | LAVABO CENTRAL | РАКОВИНА В ЦЕНТРЕ

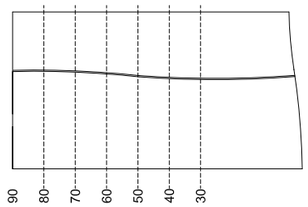

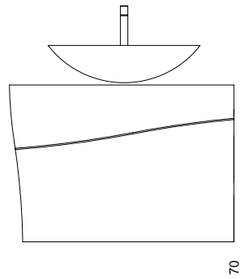

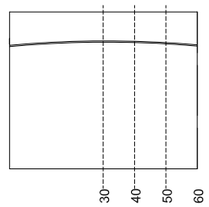

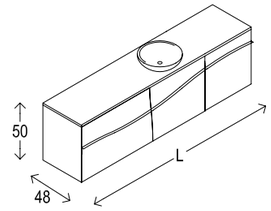

Cassetti e ribalta da L30 a L90 + Anta da L30 a L50
Drawers and leaf from L30 to L90 + door from L30 to L50
Tiroirs et porte abattant de L30 à L90 + porte de L30 à L50
Schubladen und klapptür von L30 bis L90 + 1tür von L30 bis L50
Cajones, puerta abatible de L30 a L90 + puerta de L30 a L50
ВЫДВИЖНЫЕ ЯЩИКИ И ЯЩИК С ОТКИДНОЙ КРЫШКОЙ ДЛИНА ОТ 30 ДО 90 СМ + ЯЩИК С РАСПАШНОЙ ДВЕРЦЕЙ ДЛИНА ОТ 30 ДО 50 СМ

Cassetto e ribalta da L70
Drawer and leaf from L70
Tiroir et porte abattant de L70
Schublade und klapptür von L70
Cajon y puerta abatible de L70
ВЫДВИЖНОЙ ЯЩИК И ЯЩИК С ОТКИДНОЙ КРЫШКОЙ ДЛИНА ОТ 70

Cassetti e ribalta da L30 a L60 + Anta da L30 a L50
Drawers and leaf from L30 to L60 + door from L30 to L50
Tiroirs et porte abattant de L30 à L60 + porte de L30 à L50
Schubladen und klapptür von L30 bis L60 + 1tür von L30 bis L50
Cajones, puerta abatible de L30 a L60 + puerta de L30 a L50
ВЫДВИЖНЫЕ ЯЩИКИ И ЯЩИК С ОТКИДНОЙ КРЫШКОЙ ДЛИНА ОТ 30 ДО 60 СМ + ЯЩИК С РАСПАШНОЙ ДВЕРЦЕЙ ДЛИНА ОТ 30 ДО 50 СМ

❺ DOPPIO LAVAMANI | DOUBLE HAND RINSE BASIN | DOUBLE LAVE-MAINS ZWEI BECKEN | LAVABO DOBLE | ДВОЙНАЯ РАКОВИНА

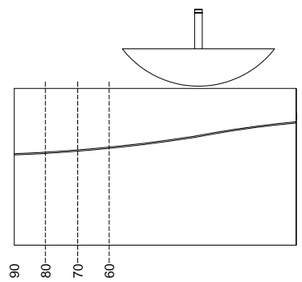

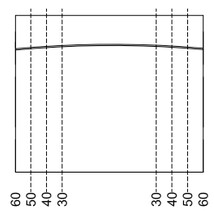

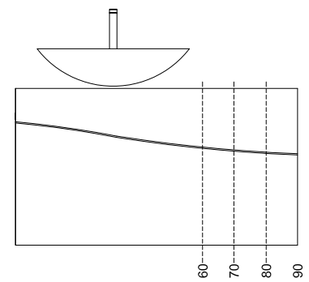

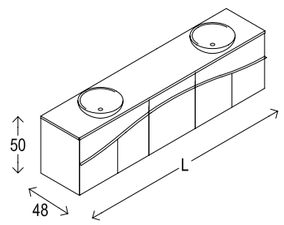

Cassetto, ribalta e doppia anta da L60 a L90
Drawer, leaf and 2 doors from L60 to L90
Tiroir, porte abattant et 2 portes de L60 à L90
Schublade, klapptür und 2 türen von L60 bis L90
Cajon, puerta abatible y doble puerta de L60 a L90
ВЫДВИЖНОЙ ЯЩИК, ОТКИДНАЯ КРЫШКА И РАСПАШНЫЕ ДВЕРЦЫ ДЛИНА ОТ 60 ДО 90 СМ

Cassetti e ribalta da L30 a L60 + Anta da L30 a L50
Drawers and leaf from L30 to L60 + door from L30 to L50
Tiroirs et porte abattant de L30 à L60 + porte de L30 à L50
Schubladen und klapptür von L30 bis L60 + 1tür von L30 bis L50
Cajones, puerta abatible de L30 a L60 + puerta de L30 a L50
ВЫДВИЖНЫЕ ЯЩИКИ И ЯЩИК С ОТКИДНОЙ КРЫШКОЙ ДЛИНА ОТ 30 ДО 60 СМ + ЯЩИК С РАСПАШНОЙ ДВЕРЦЕЙ ДЛИНА ОТ 30 ДО 50 СМ

Cassetto, ribalta e doppia anta da L60 a L90
Drawer, leaf and 2 doors from L60 to L90
Tiroir, porte abattant et 2 portes de L60 à L90
Schublade, klapptür und 2 türen von L60 bis L90
Cajon, puerta abatible y doble puerta de L60 a L90
ВЫДВИЖНОЙ ЯЩИК, ОТКИДНАЯ КРЫШКА И РАСПАШНЫЕ ДВЕРЦЫ ДЛИНА ОТ 60 ДО 90 СМ

AMORGOS H60SI

design Emanuele Montanelli

L60

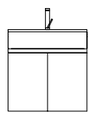

60

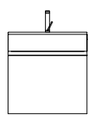

60

L80

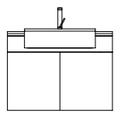

80

L90

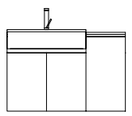

60+30

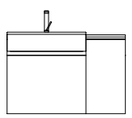

60+30

L100

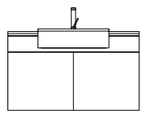

100

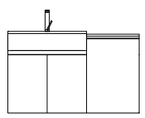

60+40

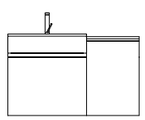

60+40

L120

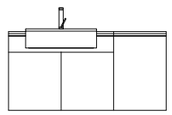

80+40

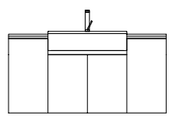

30+60+30

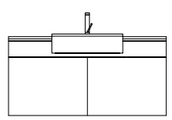

120

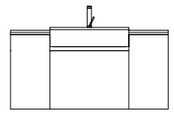

30+60+30

L130

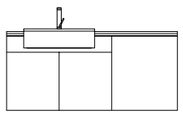

80+50

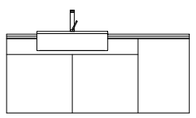

100+30

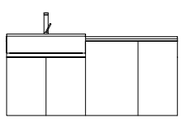

60+40+30

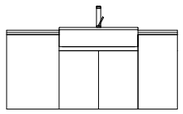

40+60+30

L140

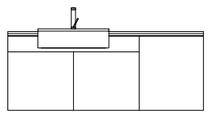

100+40

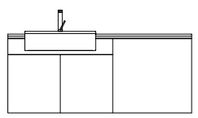

80+60

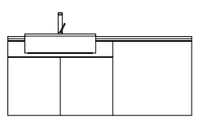

100+60

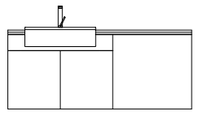

100+60

L160

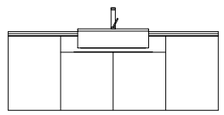

40+80+40

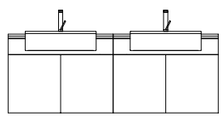

80+80

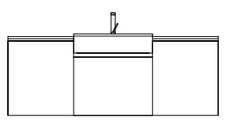

50+60+50

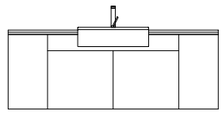

30+100+30

L200

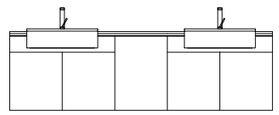

80+40+80

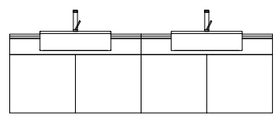

100+100

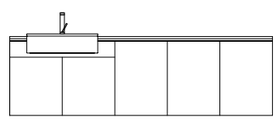

80+40+80

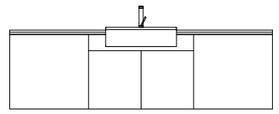

60+80+60

L240

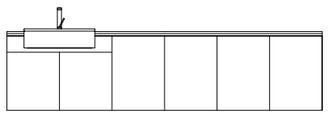

80+80+80

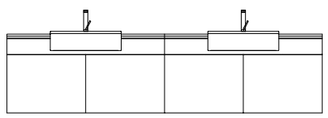

120+120

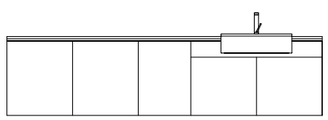

100+40+100

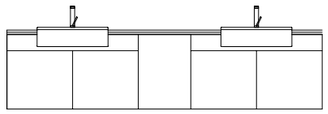

100+40+100

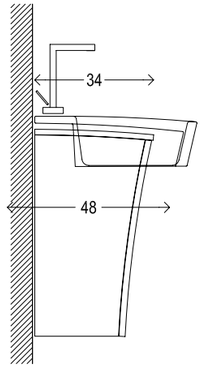

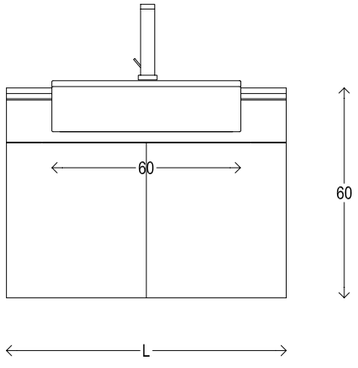

H60SI piano curvo | curved plane | plan courbe | gebogene fläche | encimera curva | ИЗОГНУТАЯ СТОЛЕШНИЦА

COMPONENTI | COMPONENTS | COMPOSANTS | KOMPONENTE | COMPONENTES | ДЕТАЛИ

L30 / 40 / 50

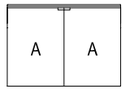

L80

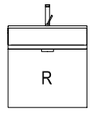

L60 / 80 / 100

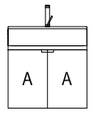

L60 / 80 / 100

A
anta | door
porte | tür
puerta | ДВЕРЬ

R
ribalta | tilt and turn doors
porte rabattable | klapptür
puerta abatible | ОТКИДНАЯ КРЫШКА

Contenitore | storage unit | meuble de rangement
korpus | contenedor | ШКАФ

Portalavabo | wash-basin unit | meuble porte-lavabo
waschtischunterbau | mueble portalavabo | ТУМБА ПОД РАКОВИНУ

AMORGOS H60, H60DR

design Emanuele Montanelli

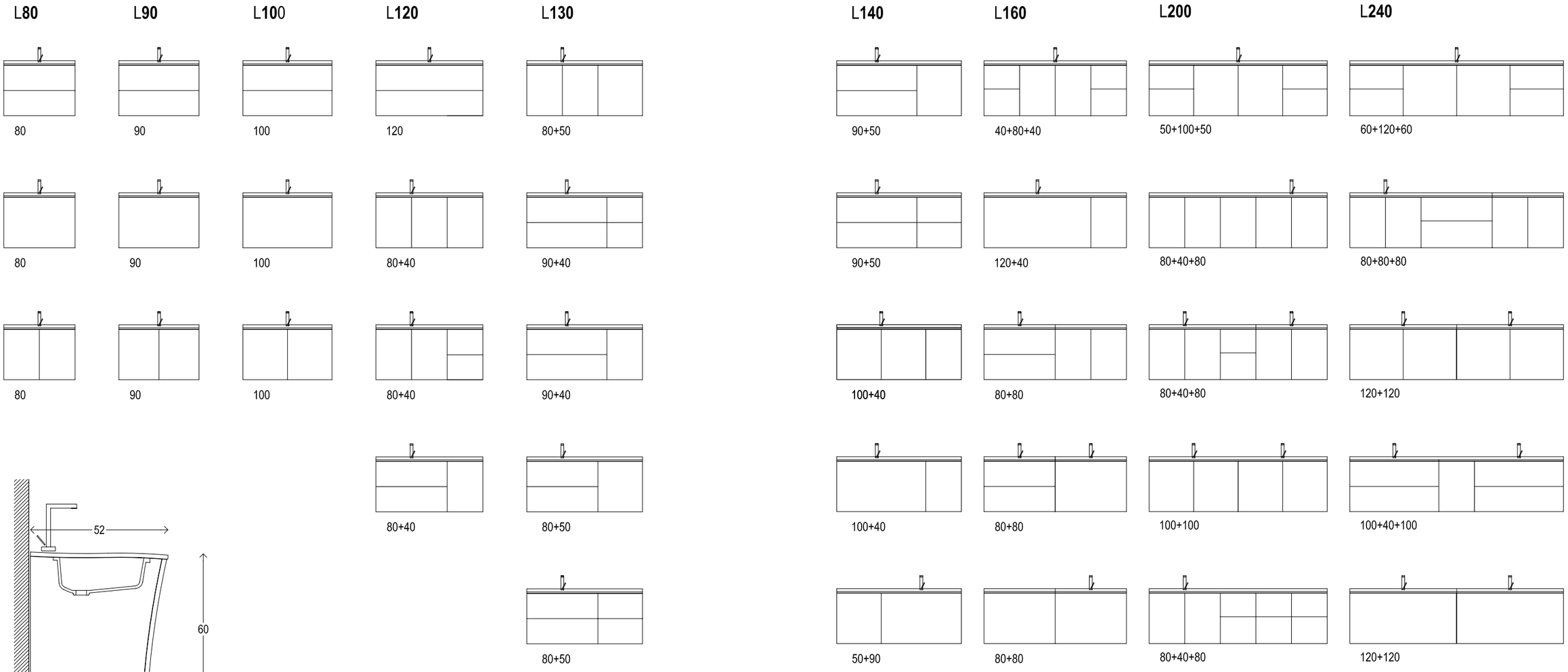

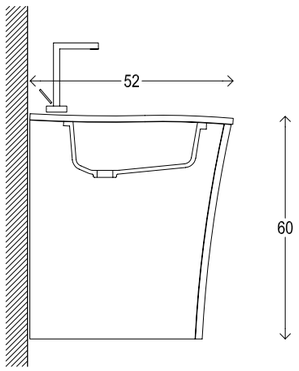

H60 piano curvo | curved plane | plan courbe | gebogene fläche | encimera curva | ИЗОГНУТАЯ СТОЛЕШНИЦА

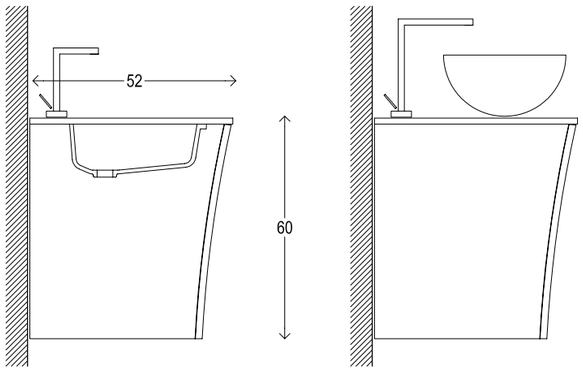

H60DR piano dritto | level plane | plan droite | gerade ebene fläche | encimera recta | ПРЯМАЯ ПАНЕЛЬ

COMPONENTI | COMPONENTS | COMPOSANTS | KOMPONENTE | COMPONENTES | ДЕТАЛИ

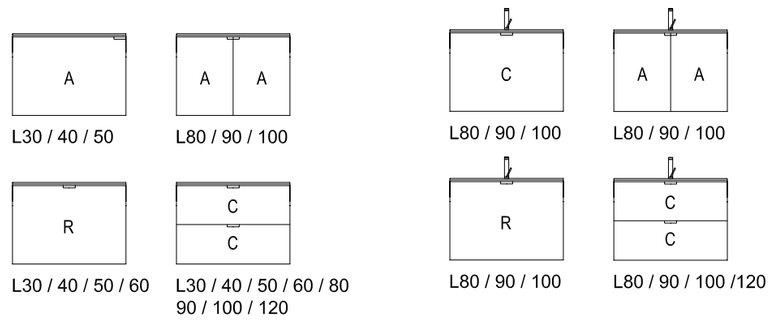

A
anta | door
porte | tür
puerta | ДВЕРЬ

R
ribalta | tilt and turn doors
porte rabattable | klapptür
puerta abatible | ОТКИДНАЯ КРЫШКА

C
cassetto | drawer
tiroir | schublade
cajon | ВЫДВИЖНОЙ ЯЩИК

Contenitore | storage unit | meuble de rangement
korpus | contenedor | ШКАФ

Portalavabo | wash-basin unit | meuble porte-lavabo
waschtischunterbau | mueble portalavabo | ТУМБА ПОД РАКОВИНУ

AMORGOS H30, H30DR

design Emanuele Montanelli

L80

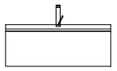

80

L90

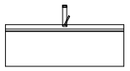

90

L100

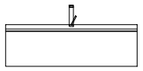

100

L120

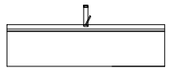

120

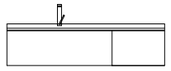

80+40

L130

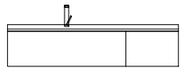

90+40

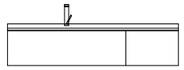

80+50

L140

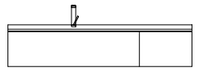

100+40

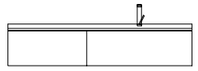

60+80

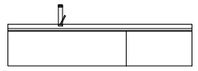

90+50

L160

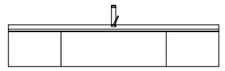

40+80+40

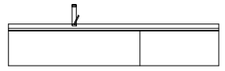

100+60

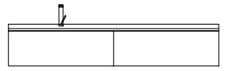

80+80

80+80

L200

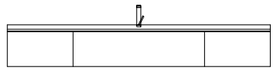

50+100+50

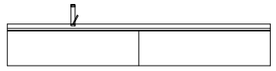

100+100

80+40+80

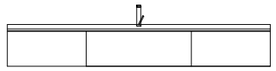

60+80+60

100+100

L240

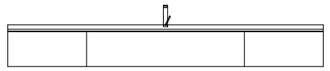

60+120+60

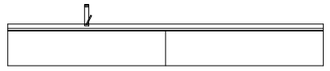

120+120

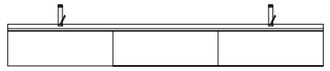

80+80+80

100+40+100

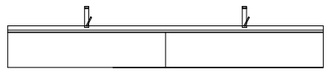

120+120

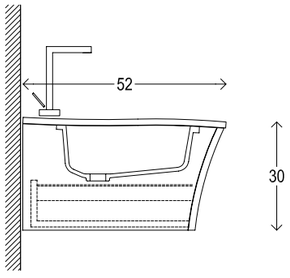

H30 piano curvo | curved plane | plan courbe | gebogene fläche | encimera curva | ИЗОГНУТАЯ СТОЛЕШНИЦА

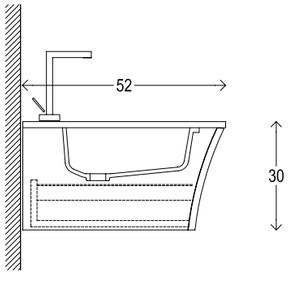

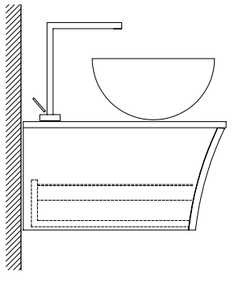

H30DR piano dritto | level plane | plan droite | gerade ebene fläche | encimera recta | ПРЯМАЯ ПАНЕЛЬ

COMPONENTI | COMPONENTS | COMPOSANTS | KOMPONENTE | COMPONENTES | ДЕТАЛИ

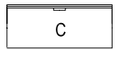

L30 / 40 / 50 / 60 / 80 / 90 / 100 / 120

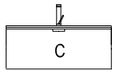

L80 / 90 / 100 / 120

C
cassetto | drawer
tiroir | schublade
cajon | выдвижной ящик

L30 / 40 / 50 / 60 / 80 / 90 / 100 / 120

R
ribalta | tilt and turn doors
porte rabattable | klapptür
puerta abatible | откидная крышка

Contenitore | storage unit | meuble de rangement
korpus | contenedor | шкаф

Portalavabo | wash-basin unit | meuble porte-lavabo
waschtischunterbau | mueble portalavabo | тумба под раковину

PLANA

design TZ Design Department

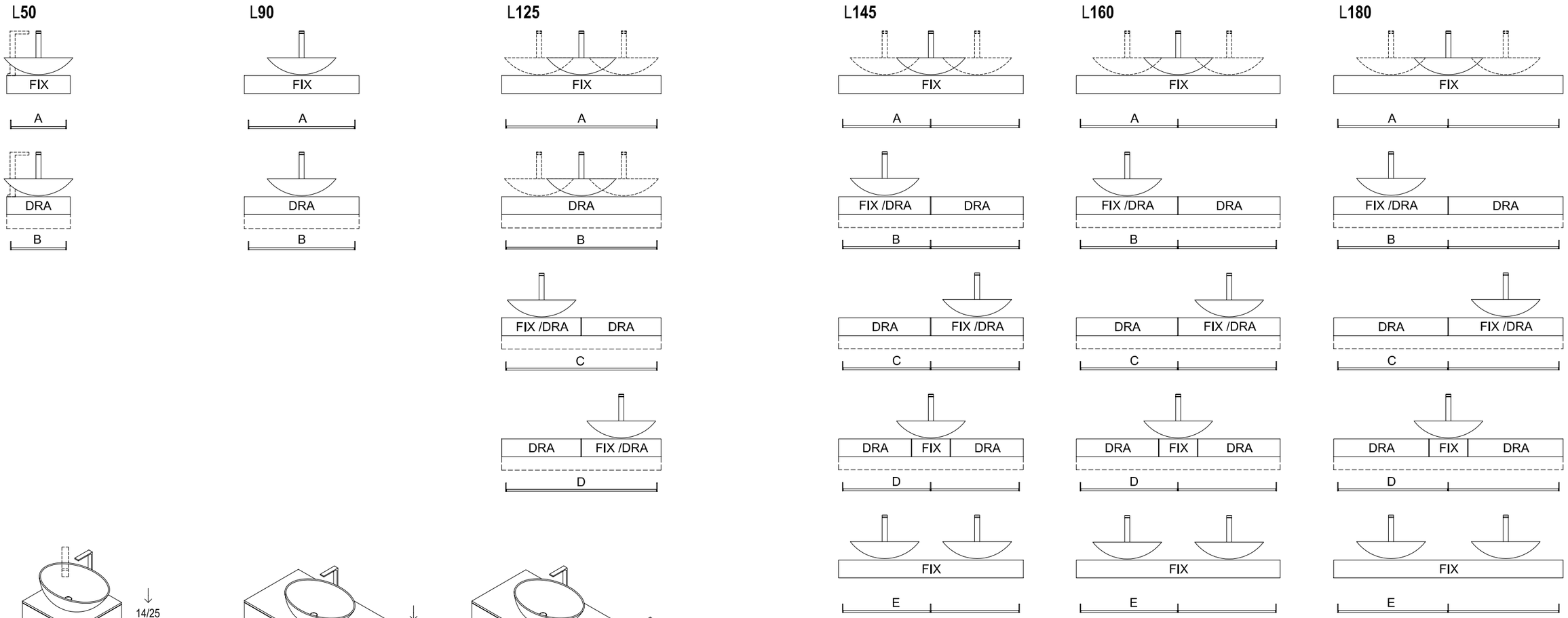

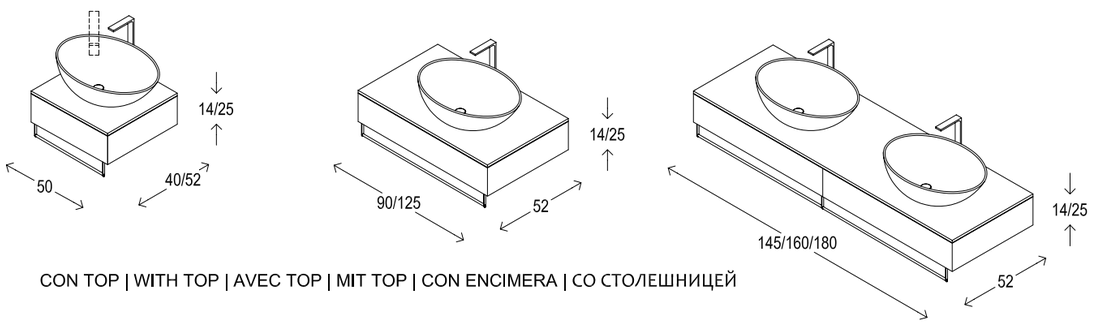

CON TOP | WITH TOP | AVEC TOP | MIT TOP | CON ENCIMERA | СО СТОЛЕШНИЦЕЙ

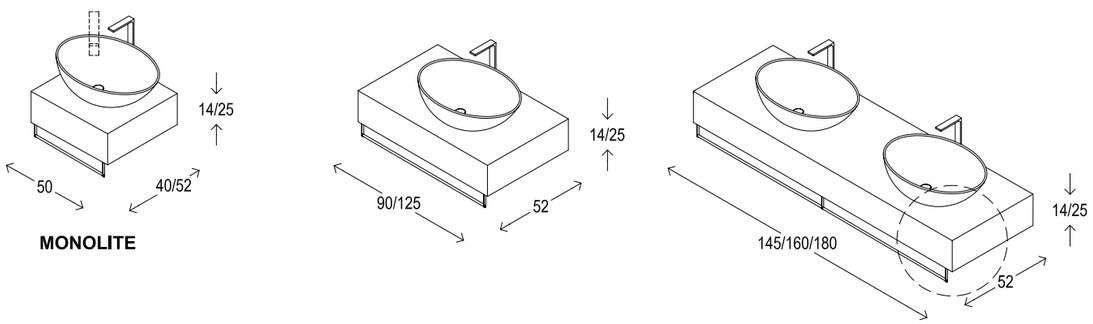

MONOLITE

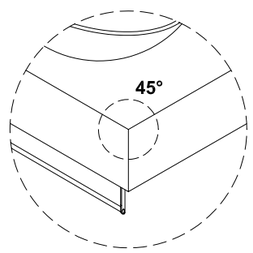

MONOLITE

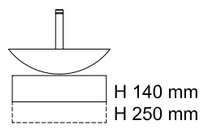

FIX: FRONTALE FISSO
FIXED FRONT
FRONT FIXE
FIXE FRONT
FRENTE FIJO
НЕПОДВИЖНАЯ
ФРОНТАЛЬНАЯ ПАНЕЛЬ

DRA: CASSETTO
DRAWER
TIROIR
SCHUBLADE
CAJON
ВЫДВИЖНОЙ ЯЩИК

MINUS

design TZ Design Department

L90

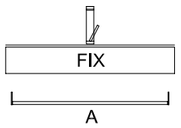

L125

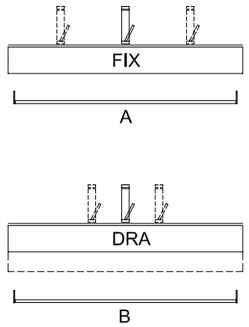

L145

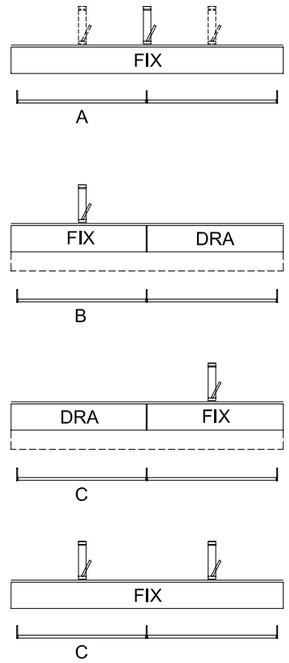

L160

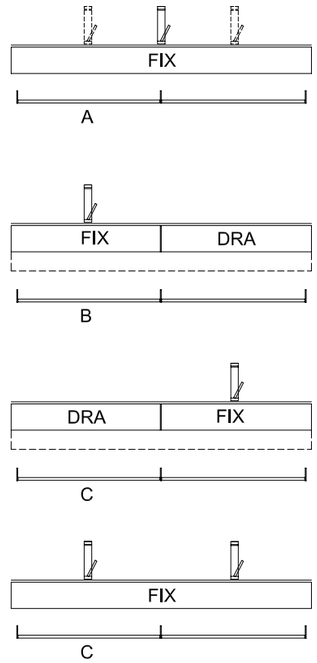

L180

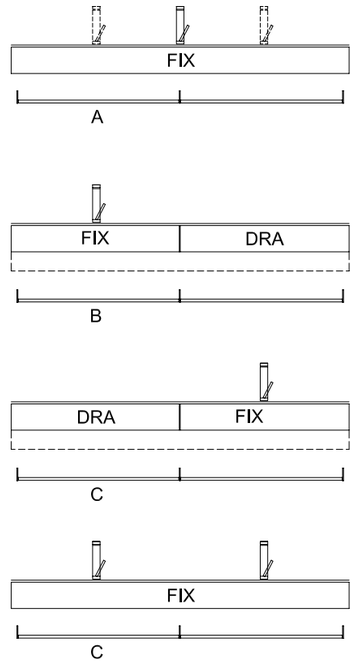

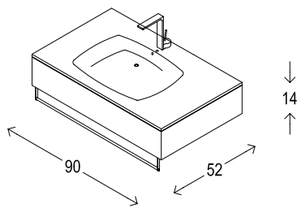

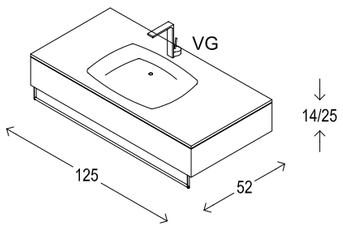

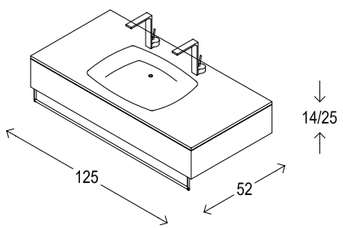

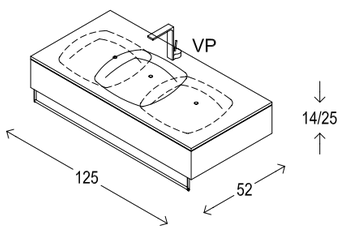

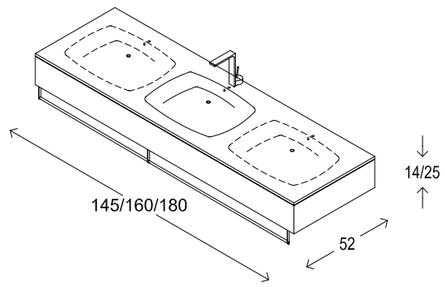

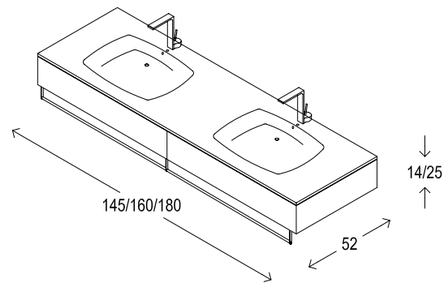

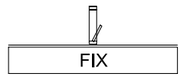

H 140 mm
H 250 mm

VG: VASCA GRANDE
BIG WASH-BASIN
VASQUE GRANDE
GROβES BECKEN
LAVABO GRANDE
РАКОВИНА БОЛЬШАЯ

VP: VASCA PICCOLA
SMALL WASH-BASIN
VASQUE PETITE
KLEINES BECKEN
LAVABO PEQUEÑO
РАКОВИНА МАЛЕНЬКАЯ

FIX: FRONTALE FISSO
FIXED FRONT
FRONT FIXE
FIXE FRONT
FRONTAL FIJO
НЕПОДВИЖНАЯ
ФРОНТАЛЬНАЯ ПАНЕЛЬ

DRA: CASSETTO
DRAWER
TIROIR
SCHUBLADE
CAJÓN
ВЫДВИЖНОЙ ЯЩИК

MONOBLOCCO | MONOBLOCK | MONOBLOC | MONOBLOCK | MONOBLOQUE | МОНОБЛОК

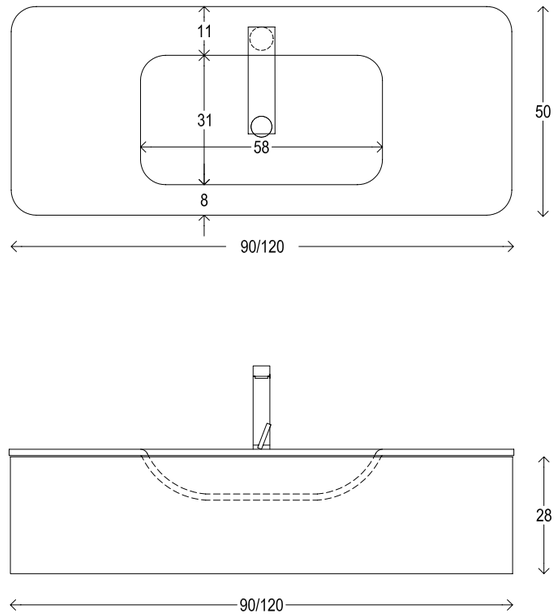

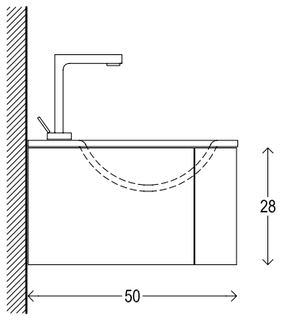

COLONNE | COLUMNS | COLONNES | SPALTE | COLUMNAS | КОЛОННЫ

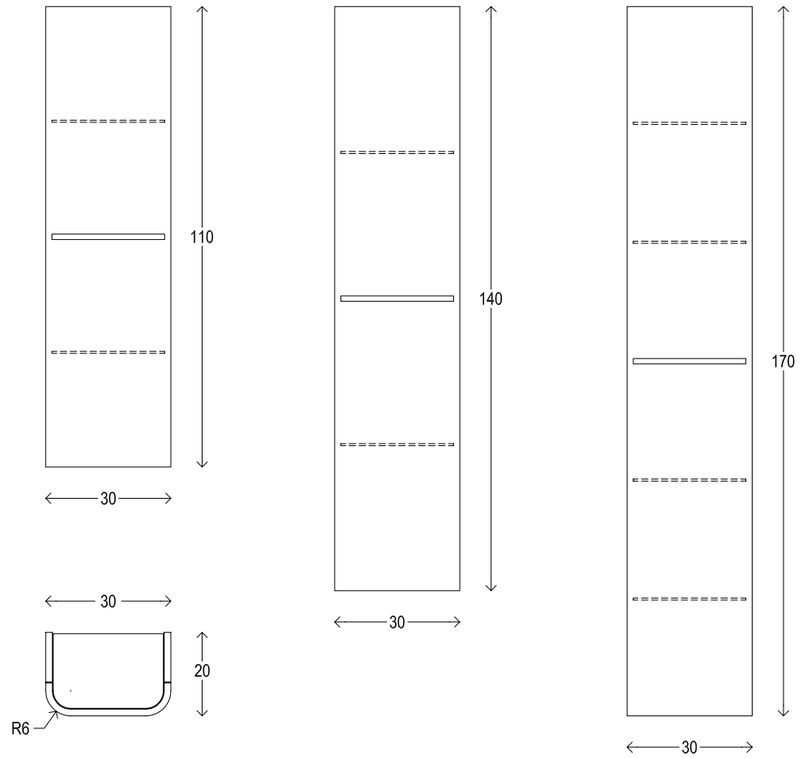

SPECCHIO | MIRROR | MIROIR | SPIEGEL | ESPEJO | ЗЕРКАЛАИ

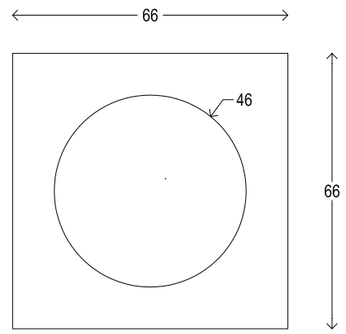

AKIO

SVIZZERA

design TZ Design Department

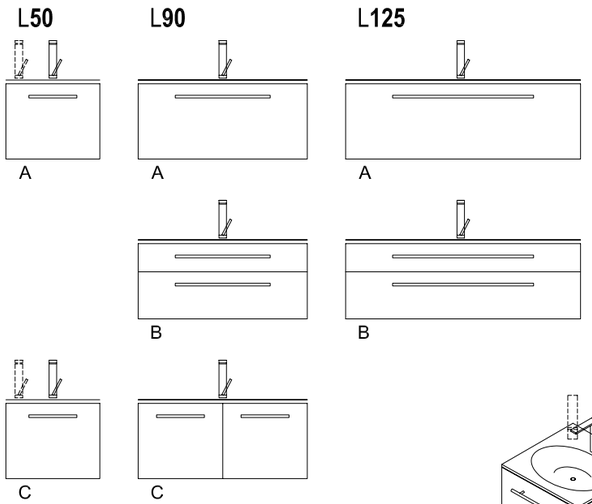

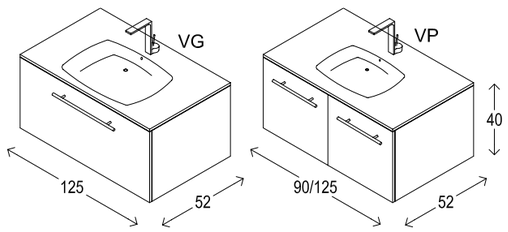

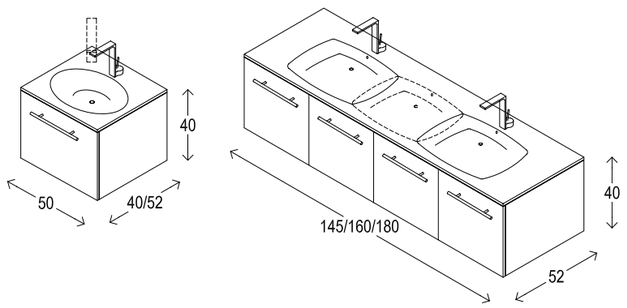

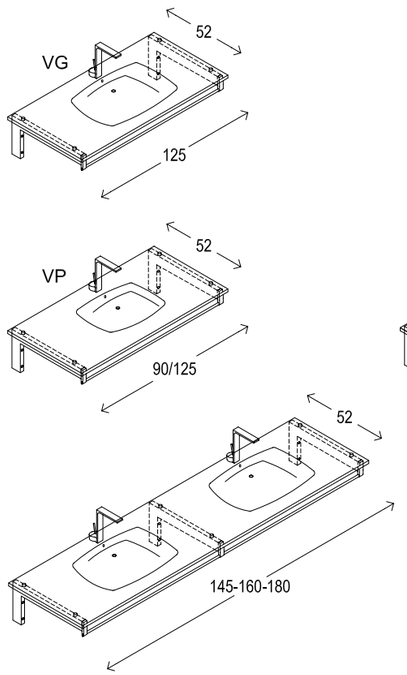

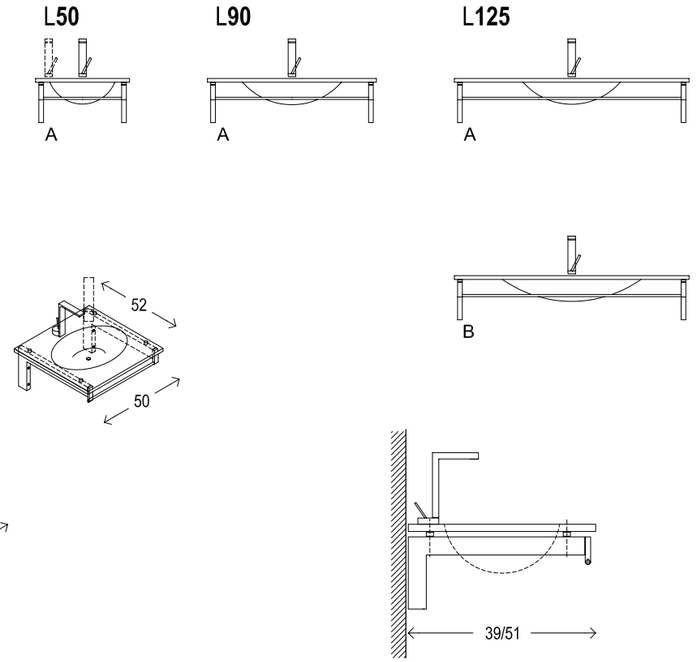

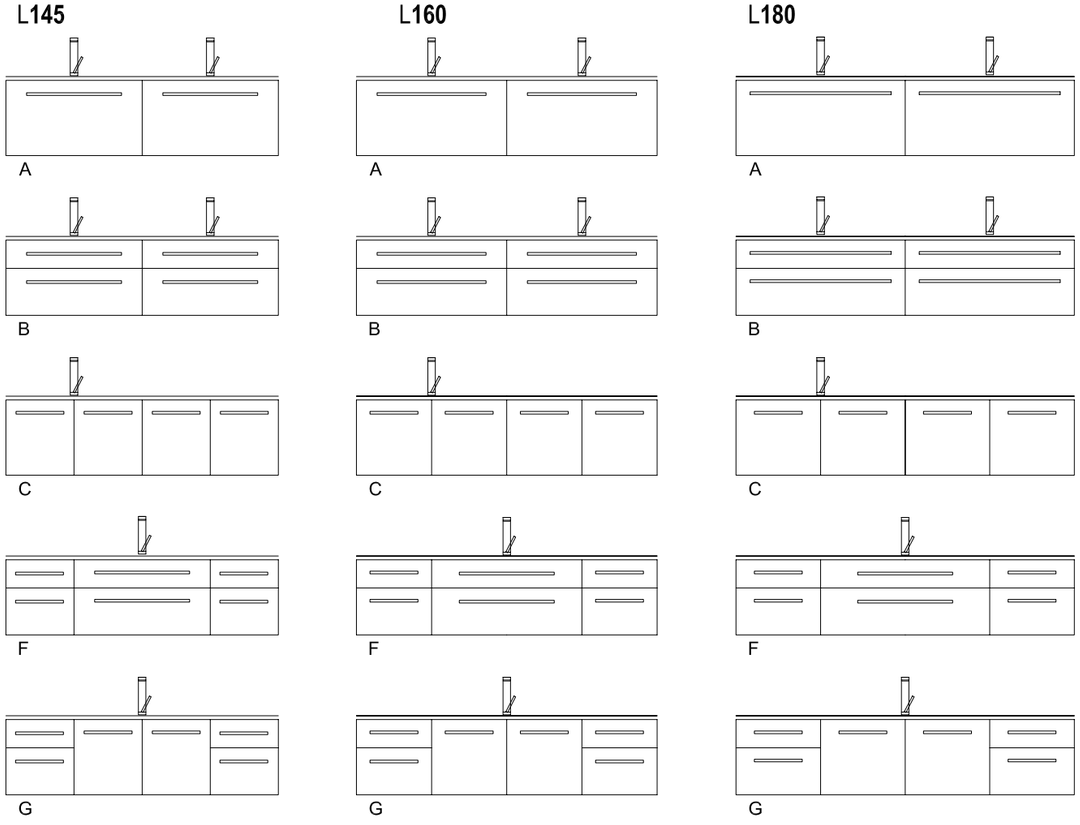

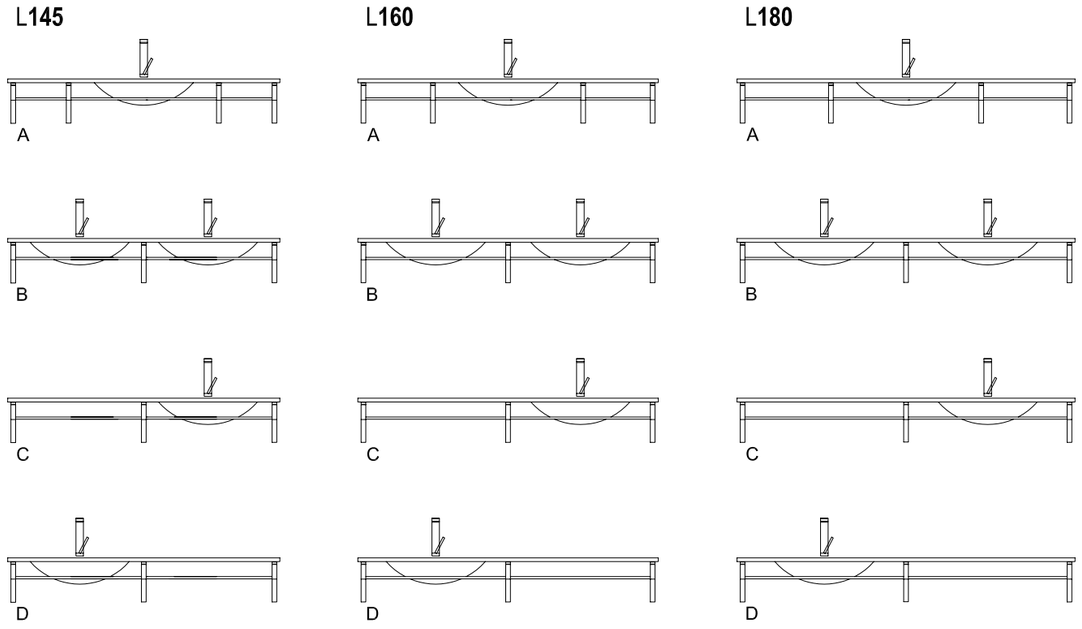

VG: VASCA GRANDE
BIG WASH-BASIN
VASQUE GRANDE
GROβES BECKEN
LAVABO GRANDE
РАКОВИНА БОЛЬШАЯ

VP: VASCA PICCOLA
SMALL WASH-BASIN
VASQUE PETITE
KLEINES BECKEN
LAVABO PEQUEÑO
РАКОВИНА МАЛЕНЬКАЯ

PLUS

design TZ Design Department

L50

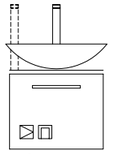

A

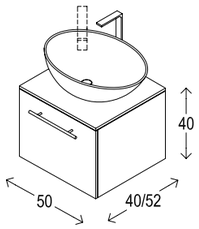

L90

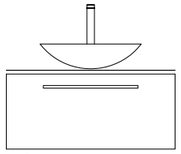

A

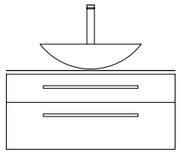

B

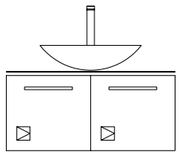

C

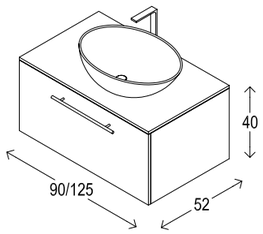

L125

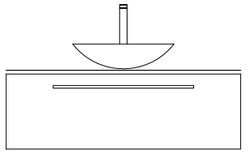

A

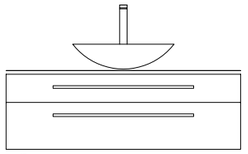

B

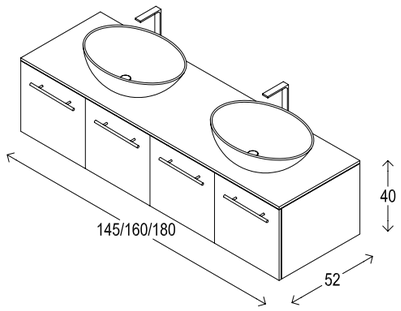

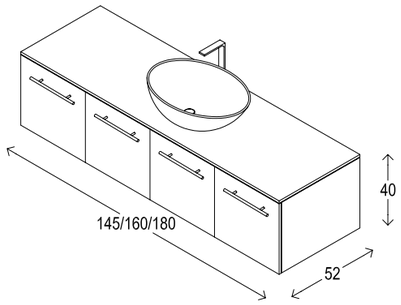

L145

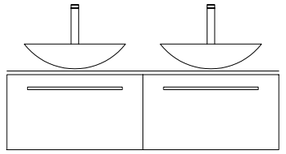

A

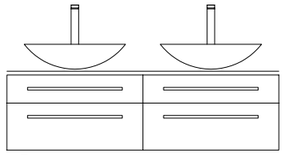

B

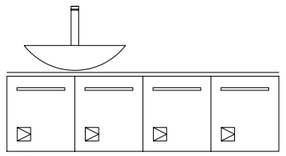

C

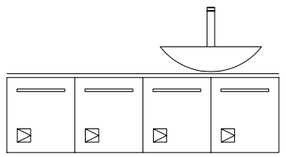

D

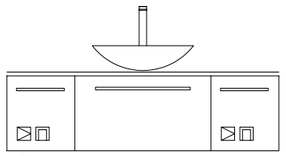

E

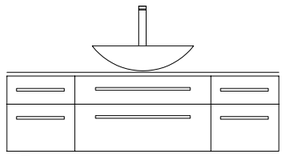

F

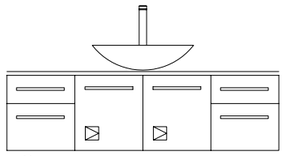

G

L160

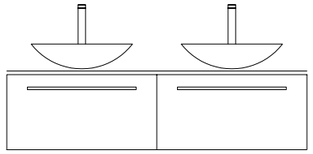

A

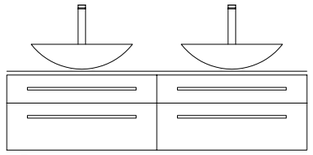

B

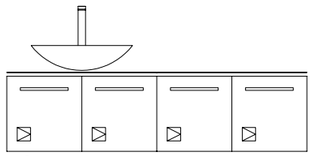

C

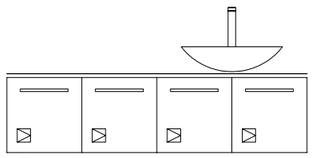

D

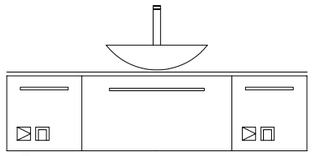

E

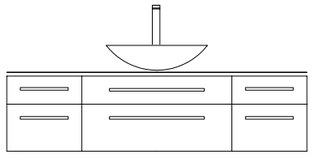

F

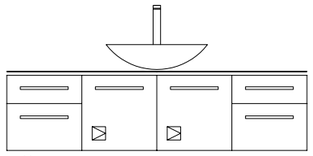

G

L180

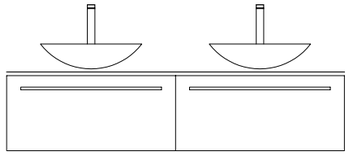

A

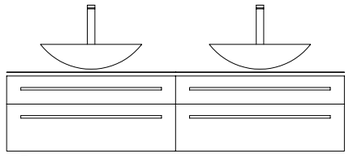

B

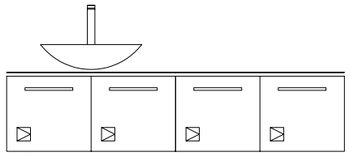

C

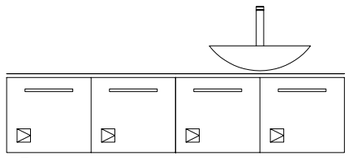

D

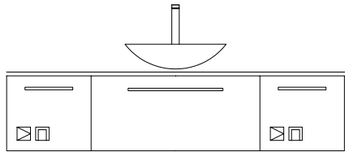

E

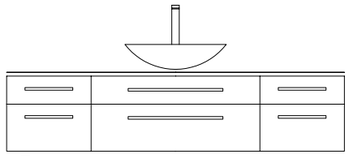

F

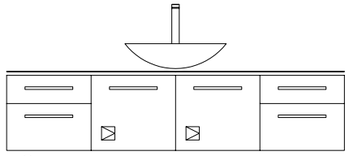

G

ANTA
DOOR
PORTE
TÜR
PUERTA
ДВЕРЬ

CASSETTO
DRAWER
TIROIR
SCHUBLADE
CAJON
ВЫДВИЖНОЙ ЯЩИК

BIGNÈ

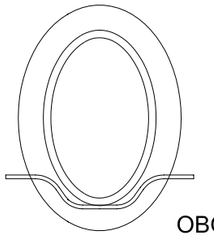

OBOE 4

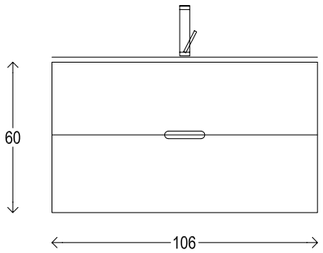

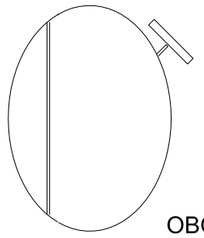

OBOE 6

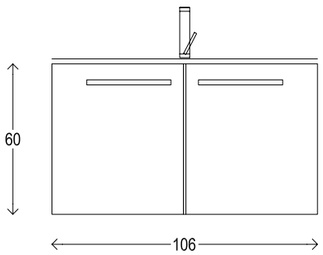

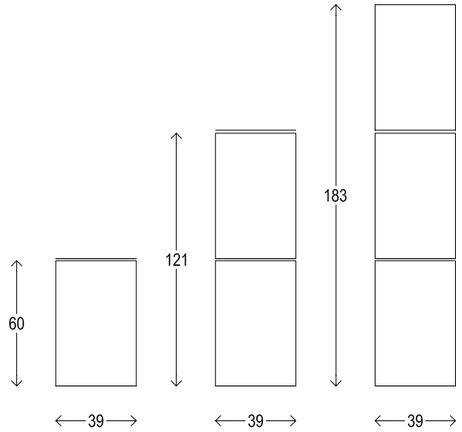

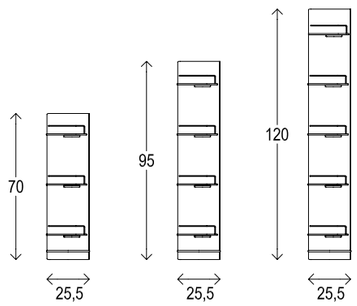

OPPLA'

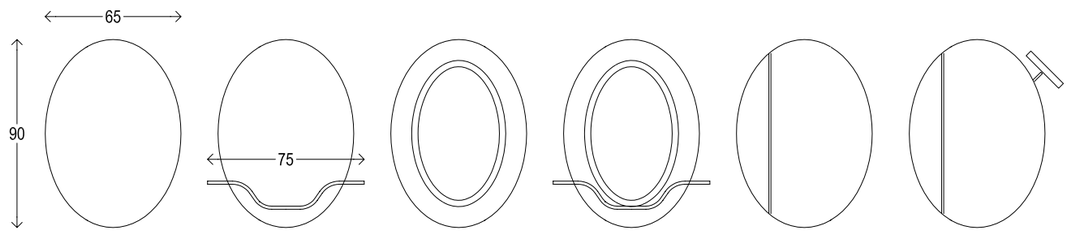

OBOE 1 OBOE 2 OBOE 3 OBOE 4 OBOE 5 sx-dx OBOE 6 sx-dx

CUBO

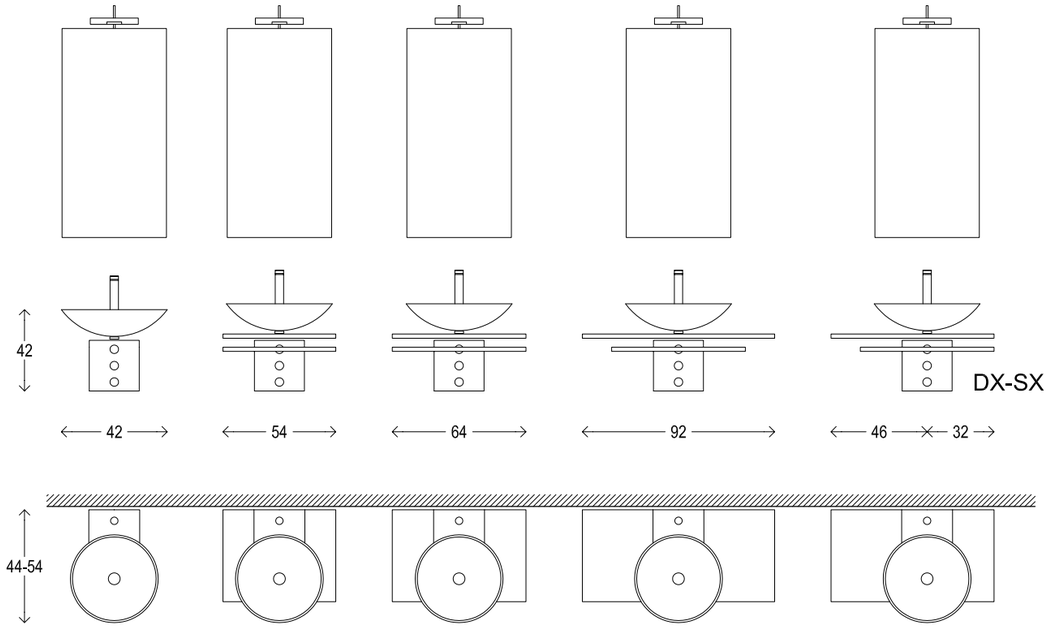

ARA

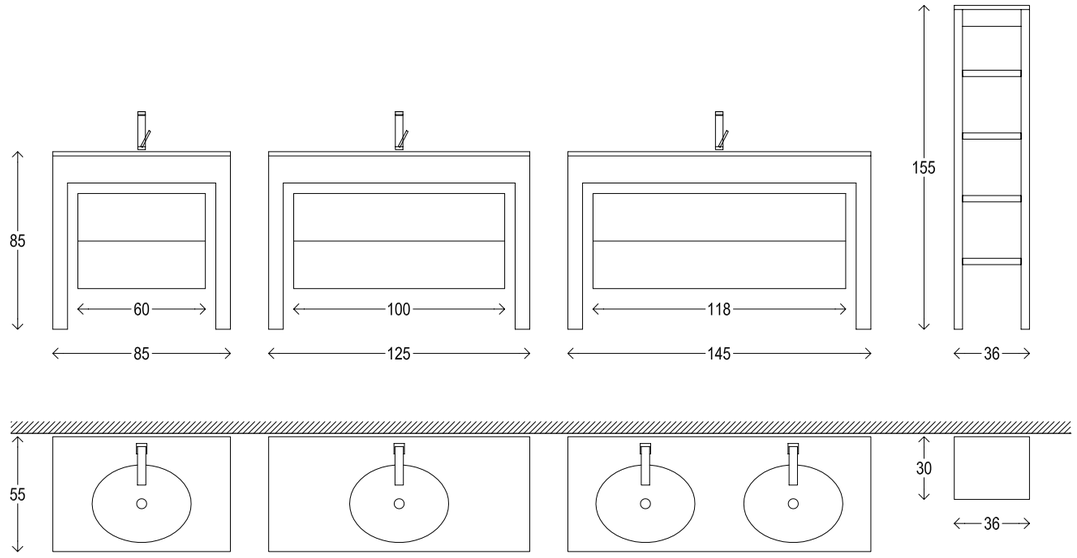

CAMELIA

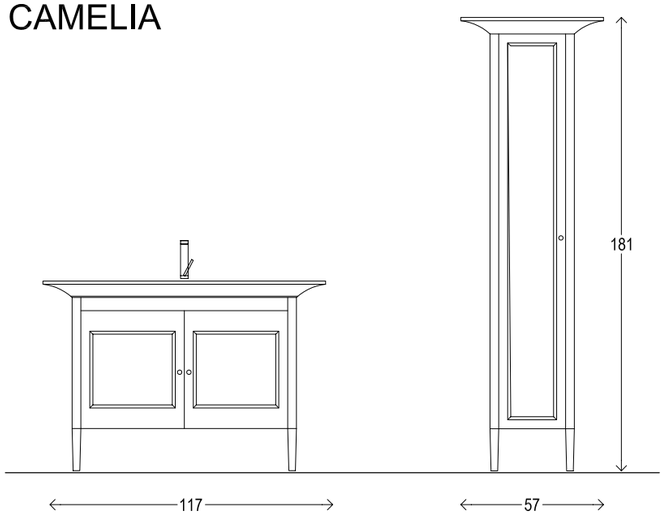

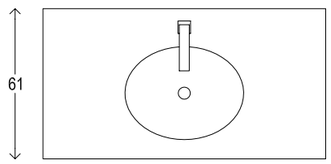

PARALLELEPIPEDO

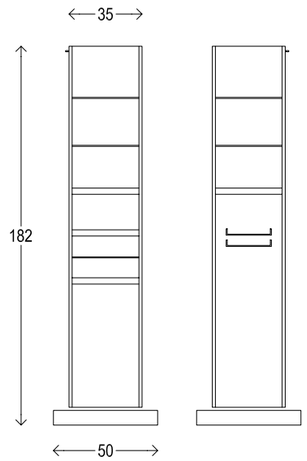

BARILOTTO

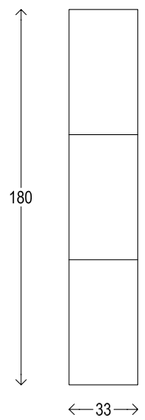

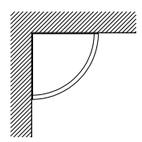

RONDO'

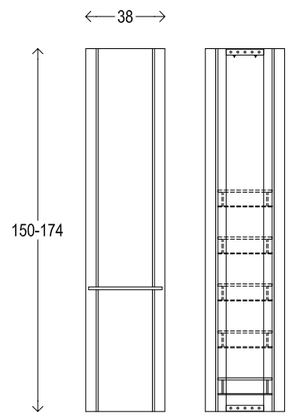

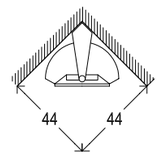

SET 5000

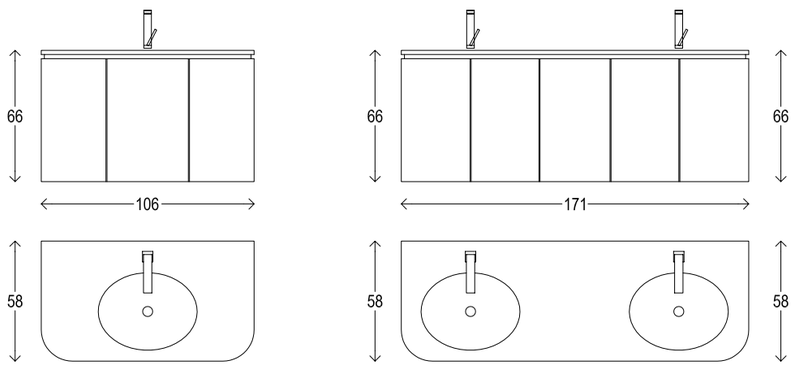

FINITURE

FINISHES
FINITIONS
AUSFÜHRUNGEN
COLORES
ùВАРИАНТЫ ОТДЕЛКИ

NOTA IMPORTANTE
Le finiture qui rappresentate sono indicative e possono presentare differenze anche sostanziali rispetto alla realtà. Pertanto, prima di inoltrare l'ordine, è necessario che il cliente verifichi la finitura scelta nel campionario materiali e colori Tulli Zuccari.

IMPORTANT NOTE
The finishes represented here are just an indication and they can present some substancial differences from the real product. Before placing an order, please make sure the client checks the choosen finish amongst the Tulli Zuccari samples and colours.

NOTE IMPORTANTE
Les finitions présentées sont indicatives et peuvent présenter des différences dans la réalité. Il convient au moment de la commande de demander un échantillon des matériaux et des coloris auprès de Tulli Zuccari.

WICHTIGER HINWEIS
Die hier dargestellten ausführungen sind indikativ und können von den effektiven ausführungen abweichen. Daher ist es wichtig die ausführungen anhand der material- und farbmuster von Tulli Zuccari auszusuchen.

NOTA IMPORTANTE
Los colores representados aquí son aproximados y pueden diferir materialmente de la realidad. Por lo tanto, antes de realizar su pedido, el cliente tiene que verificar el color elegido con las muestras de los materiales y colores Tulli Zuccari.

ВАЖНО
ПРЕДСТАВЛЕННЫЕ ЗДЕСЬ ВАРИАНТЫ ОТДЕЛОК ЯВЛЯЮТСЯ ОРИЕНТИРОВОЧНЫМИ И МОГУТ ОТЛИЧАТЬСЯ, В ТОМ ЧИСЛЕ ЗНАЧИТЕЛЬНО, ОТ РЕАЛЬНЫХ. ПЕРЕД ТЕМ КАК СДЕЛАТЬ ЗАКАЗ, ВАЖНО ЧТОБЫ КЛИЕНТ УТВЕРДИЛ ВЫБРАННЫЙ ВАРИАНТ ОТДЕЛКИ ПО ОБРАЗЦАМ ТУЛЛИ ЗУККАРИ.

VETRO COLORATO

COLOURED GLASSES | VERRE COLORÉS | FARBIGES KRISTALLGLAS | CRISTALES COLORADOS | **ОКРАШЕННОЕ СТЕКЛО**

Ghiaccio
48

Crema
50

Cipria
35

Kalahari
49

Dakar
45

Rosa
chiaro
51

Viola
petalo
37

Corallo
43

Rosa
52

Rosaviola
44

Caffè
19

Rosso
passione
38

Rosso
07

Arancione
36

Pachino
47

Canapa
41

Limone
40

Turchese
27

Acqua
26

Cabras
46

Azzurro
Nuvola
39

Acqua
Marina
11

Azzurro
24

Navy
23

Blu
06

Piombo
21

Grigio
Ardesia
71

Nero
02

Nero
puntinato
13

Cristallino
77

Cristallino
extrachiaro
88

Cristal
White
01

Alluminio
16

Argento
60

Oro
metallizzato
70

VETRO COLORATO SATINATO

MATT COLOURED GALSSES | VERRE COLORÉS SATINÉS | FARBIGES KRISTALLGLAS SATINIERT
CRISTALES COLORADOS OPACOS | **ОКРАШЕННОЕ САТИНИРОВАННОЕ СТЕКЛО**

Ghiaccio
48S

Crema
50S

Cipria
35S

Kalahari
49S

Dakar
45S

Rosa chiaro
51S

Viola
petalo
37S

Corallo
43S

Rosa
52S

Rosso
passione
38S

Rosso
07S

Arancione
36S

Pachino
47S

Canapa
41S

Limone
40S

Turchese
27S

Acqua
26S

Cabras
46S

Azzurro
nuvola
39S

Acqua
marina
11S

Azzurro
24S

Navy
23S

Piombo
21S

Cristallino
77S

Cristallino
extrachiaro
88S

Cristal
White
01S

Allumino
16S

LACCATURE OPACHE E LUCIDE

MATT AND GLOSS LACQUER COLOURS | COULEURS LAQUÉES MATES ET BRILLANTES | GLÄNZENDE ODER MATTE LACKIERUNGEN
LACADOS OPACOS Y BRILLANTES | МАТОВАЯИ БЛЕСТЯЩАЯ ЦВЕТНАОВАННАЯ ПОВЕРХНОСТЬ

Bianco 01
Grigio spento 22
Pergamon 08
Cielo vivido 27
Azzurro cenere 25
Polvere 13
Verde soffio 28
Azzurro nuvola 26
Salvia 05
Verde 04

Blu oceano 42
Blu fondale 38
Blu Capri 06
Viola petalo 30
Canapa 17
Verde oliva 32
Muschio 40
Verde vite 39
Cipria 23
Beige 16

Cashmere 12
Giallo duna 24
Vaniglia 11
Giallo avido 31
Giallo 09
Arancione 36
Arancio 48
Rosso Ciliegia 14
Rosso passione 34

Rosso intenso 07
Argilla 18
Tabacco 37
Caffè 19
Grigio Naviglio 29
Grigio Ardesia 15
Notte fonda 33
Nero 02

VETROLEGNO

GLASS-WOOD | VERRE-BOIS | HOLZGLAS | VIDRIO-MADERA | СТЕКЛО КОМБИНИРОВАННОЕ СО ШПОНОМ

Rovere naturale 59

Rovere sbiancato 56

Rovere tinto cipria 82

Rovere tinto viola petalo 85

Rovere tinto rosso passione 87

Rovere tinto aragosta 89

Rovere tinto giallo duna 83

Rovere tinto giallo ocra 92

Rovere tinto canapa 80

Rovere tinto verde oliva 86

Rovere tinto verde lipsia 91

Rovere tinto grigio spento 81

Rovere tinto cielo vivido 84

Rovere tinto blu avio 90

Rovere tinto wengè scuro 63

Rovere tinto wengè chiaro 61

Wengè 57

Teak 62

Faggio 55

Ciliegio 58

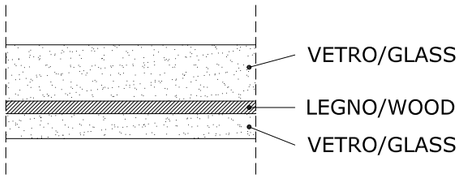

PIETRA RICOMPOSTA

RECOMPOSED STONE | PIERRE RECONSTITUÉE | REKOSTEIN
PIEDRA RECONSTITUIDA | ИСКУССТВЕННЫЙ КАМЕНЬ

Superwhite SW

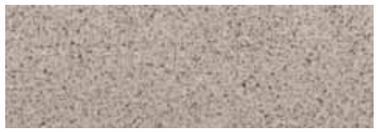
Greige GR

Anis AN

Pepper PE

Base BA

Thime TH

Vanilla VA

Ginger GG

LAMINATI HPL

HIGH PRESSURE LAMINATE HPL | BOIS LAMINÉ HPL | LAMINAT HPL
LAMINADO HPL | ЛАМИНИРОВАННОЕ ДЕРЕВО

Rovere naturale HPL1

Rovere moro HPL2

ROVERE TINTO ANILINA

OAK TINTED ANILINE | CHÊNE TEINTÉS À L'ANILINE | EICHE MIT ANILIN GEFÄRBT
ROBLE PINTADO ANILINA | ШПОН ДУБА ОКРАШЕННЫЙ АНИЛИНОВОЙ КРАСКОЙ

Rovere tinto verde oliva RA 32

Rovere tinto verde lipsia RA 46

Rovere tinto cielo vivido RA 27

Rovere tinto grigio spento RA 22

Rovere tinto canapa RA 17

Rovere tinto giallo RA24

Rovere tinto giallo ocra RA 47

Rovere tinto cipria RA 23

Rovere tinto aragosta RA 44

Rovere tinto rosso passione RA 34

Rovere tinto viola petalo RA 30

Rovere tinto blu avio RA 45

THERMO STRUCTURED SURFACE

LM09

LM69

ESSENZE

TYPE OF WOOD | BOIS STRATIFIÉ | HOLZ FURNIERT | COLORES | ШПОН ДЕРЕВА

Faggio FA

Ciliegio C

Teak TK

Wengè W

Rovere sbiancato RV

Rovere naturale RN

Rovere tinto wengè tonalità chiara RWA

Rovere tinto wengè scuro RW

PELLE

LEATHER | CUIR | LEDER | CUERO | КОЖА

Sabbia 1194

Crema 1110

Bianco 6

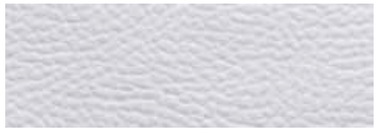
Grigio chiaro 4008

Grigio scuro 1984

Porpora 726

Blu 4915

Blu scuro 4947

Terra 1305

Nero 991

Tulli Zuccari srl si riserva il diritto di apportare in qualsiasi momento modifiche tecniche, costruttive, dimensionali utili al miglioramento dei propri prodotti, senza obbligo di preavviso di sostituzione.
Si riserva altresì la possibilità di sopprimere, a suo insindacabile giudizio, i prodotti che più riterrà opportuni nonché di aggiungerne di nuovi senza preavviso.

Tulli Zuccari srl reserves the right to make technical, constructional, and size modifications at any time for the purpose of improving its products without notice and without obligation to make substitutions.
It also reserves the right, solely at its own discretion and without advance notice, to eliminate products as necessary and to add new ones.

Thanks to Rubinetterie Ritmonio srl

Per maggiori informazioni e per scaricare i cataloghi in formato pdf visitate il sito/
For further information and to download pdf format catalogues, please visit the website:
www.tullizuccari.com

progetto fotografico /photographic project
Ricciarelli.it
progetto grafico e coordinamento/graphic design and project management
ADV creativi • an
fotografia e stampa /photography and print
Ricciarelli.it
ph Francesco Bottegal

Tulli Zuccari art director
Emanuele Montanelli
www.emanuelemontanelli.com

Tulli Zuccari
Località Fossa Renosa | Zona Industriale
06031 Bevagna (PG) ITALY
T +39 0742 362040 | F +39 0742 361936
www.tullizuccari.com | info@tullizuccari.com

Certified Quality System
ICILA CISQ IQNet ISO 9001

PCT AE44

www.tullizuccari.com